MDV®

ПРОФЕССИОНАЛЬНОЕ КЛИМАТИЧЕСКОЕ ОБОРУДОВАНИЕ

ГЕНЕРАЛЬНЫЙ КАТАЛОГ

ЧАСТЬ 2

БЫТОВЫЕ СПЛИТ-СИСТЕМЫ

МОБИЛЬНЫЕ КОНДИЦИОНЕРЫ

ПОЛУПРОМЫШЛЕННАЯ СЕРИЯ

ТЕПЛОВЫЕ НАСОСЫ

2015 2016

Содержание

История бренда MDV 2
Технологии 4
Беспроводной пульт ДУ RG61 8
Функциональные особенности 10
Модельный ряд 12

БЫТОВЫЕ НАСТЕННЫЕ СПЛИТ-СИСТЕМЫ

Функции 16
Артикулы 17
Бытовая сплит-система, серия Aurora 18
Бытовая сплит-система, серия Fairwind 22
Бытовая сплит-система, серия ALPS 26
Бытовая сплит-система, серия VIDA 28
Бытовая сплит-система, серия Solar Power с дополнительным питанием от солнечной энергии 30
Бытовая сплит-система, серия R 32
Мультисплит-система серия FREE MATCH 36

МОБИЛЬНЫЕ КОНДИЦИОНЕРЫ

Мобильные кондиционеры, серии Tango, N1 43

ПОЛУПРОМЫШЛЕННАЯ СЕРИЯ

Артикулы 46
Универсальные наружные блоки ON/OFF 47
Кассетные кондиционеры (компактные) 49
Кассетные кондиционеры 52
Канальные кондиционеры 56
Напольно-потолочные кондиционеры серии MDUE 60
Консольные кондиционеры 64
Колонные кондиционеры 67
Канальные сплит-системы большой мощности 71
Колонные сплит-системы большой мощности 73

ТЕПЛОВЫЕ НАСОСЫ

Тепловые насосы для ГВС 78
Тепловые насосы для бассейнов и ГВС прямого нагрева 79

MDV – это профессиональное климатическое оборудование как для дома, так и для различных объектов коммерческого, социального и производственного назначения.
Даже в бытовых кондиционерах MDV используются технологии, применяемые в климатическом оборудовании для индустриального охлаждения (например, высококачественные электронные компоненты американской компании International Rectifier).

Благодаря этому системы MDV превосходят аналоги по целому ряду показателей: надежность, высокая эффективность, низкий уровень шума, полезные функции и режимы, а также другие особенности, о которых вы можете узнать из этого каталога.
MDV воплощает опыт, лучшие идеи и научно-технические достижения, которые производитель накопил за несколько десятилетий своей работы. Это бренд, созданный специально для экспорта и поступающий на рынки зарубежных стран исключительно через специализированные климатические компании.

СВЕДЕНИЯ О ПРОИЗВОДИТЕЛЕ

Торговая марка MDV принадлежит глобальной корпорации Midea Group Co., Ltd. Это один из крупнейших производителей бытовой техники в мире. Заводы корпорации выпускают огромное разнообразие оборудования: от микроволновых печей и холодильников до мощных климатических систем, способных обслуживать целые стадионы и аэропорты.
Компания была основана **в 1968 году.** Сейчас трудно поверить, но основу громадной империи положил небольшой бизнес, связанный с изготовлением пластиковых крышек. В 70-х годах компания стала выпускать электровентиляторы. С тех пор компания непрерывно росла, осваивала новые ниши и направления.
В 1985 году начался выпуск бытовых кондиционеров. А еще через 5 лет известный японский концерн Toshiba подписал с Midea соглашение о совместной разработке технологий и производстве бытовых сплит-систем.
В 1998 году китайская корпорация стала совладельцем компрессорного завода Toshiba, который был переименован в GMCC – Guangdong Midea-Toshiba Compressor Corporation. Сегодня это крупнейший в мире производитель компрессоров.
В 1999 году корпорация объявила о запуске собственной торговой марки для экспорта профессионального климатического оборудования.

Так появился бренд MDV.

Сегодня под ним выпускается полный ассортимент климатического оборудования: от бытовых кондиционеров до VRF-систем и многоваттных чиллеров, а сам производитель выделяет MDV среди других своих торговых марок именно как профессиональный климатический бренд
В корпорации Midea трудятся более 100 000 специалистов, 2 000 из них – инженеры. Производитель гордится своей командой, ее нацеленностью на совершенствование, результат и движение вперед!
Корпорация по праву может соперничать с любым производителем климатического оборудования, в первую очередь, благодаря уникальной по своей завершенности цепочке производства - одной из самых совершенных в мире. Компания имеет отделения по производству электроники, компрессоров и двигателей для кондиционеров, а также свой собственный дизайнерский центр. За всем процессом производства пристально следит отдел контроля качества. Таким образом, осуществляется вся цепочка производства от начала до конца, от создания первоначальной концепции продукта, к проектированию, производству пробной модели, выпуску комплектующих, сборке, продаже и сервисному обслуживанию.

ОСНОВНЫЕ ВЕХИ РАЗВИТИЯ MDV

1999 год – Создание бренда MDV на базе Дивизиона коммерческого климатического оборудования Midea Group Co., Ltd. Изначально в ассортимент входило только сложное высокотехнологичное оборудование: мультизональные системы, чиллеры, фанкойлы, компрессорно-конденсаторные блоки, полупромышленные системы, используемые в коммерческом сегменте.
2001 год – Начало производства бытовых сплит-систем MDV и их поставок на экспорт.
2002 год – Начало производства инверторных VRF-систем MDV.
2006 год – Начало производства центробежных чиллеров MDV.
2010 год – MDV приходит на российский рынок. Статус эксклюзивного дистрибьютора оборудования MDV получила Группа компаний «АЯК», в которую входят компании «АЯК-Москва», «БИОКОНД», «ИНГЕОХОЛОД». Все права на бренд MDV принадлежат корпорации Midea Group Co., Ltd.
2014 год – Начало производства супер-энергоэффективной VRF-системы V5X, превосходящей по ряду характеристик и свойств японские аналоги

ПРОИЗВОДСТВЕННЫЕ ПЛОЩАДКИ

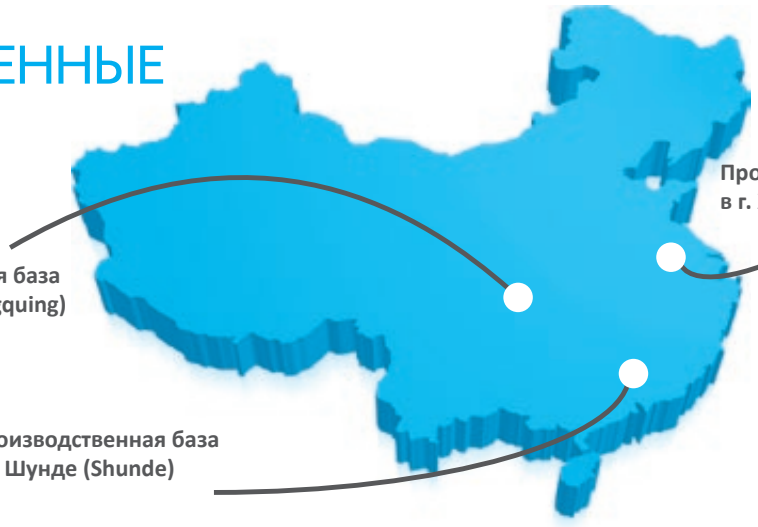

Шунде

В г. Шунде располагается основная производственная база. Здесь ежегодно производится свыше 9 млн. единиц самого различного климатического оборудования: от бытовых кондиционеров до промышленных систем. Также в г. Шунде располагается завод по производству компрессоров GMCC.

Чунцин

Здесь располагается одно из крупнейших в мире предприятий по производству чиллеров. На нем производится шесть линеек чиллеров, включающих более 100 моделей, в том числе, центробежные чиллеры, винтовые чиллеры с водяным охлаждением конденсатора и центральные внутренние устройства по охлаждению воздуха (AHU/FCU).

Хэфэй

Производственная база была открыта в декабре 2011 года. Специализируется на производстве VRF-систем, тепловых насосов и другого оборудования коммерческого сегмента.

80% комплектующих производится на собственных заводах Midea

20% – продукция японских или американских брендов

На заводах реализован полный цикл производства климатического оборудования MDV: 80% используемых компонентов производится на собственных высокотехнологичных предприятиях. Остальные 20% – продукция качественных японских или американских брендов.

ЦЕНТР ТЕСТИРОВАНИЯ ОБОРУДОВАНИЯ

Сегодня производитель MDV – одно из самых влиятельных предприятий в климатической индустрии. Компания постоянно ведет поиск и разработку новых технологий и ни на шаг не отступает от стратегии использования передовых решений для создания надежного, тихого и функционального оборудования.

ATTESTATION

ATTESTATION

Корпорация обладает собственным Центром тестирования оборудования. На сегодняшний день это самая современная площадка для испытания разнообразных систем кондиционирования воздуха в Китае. В центре располагается более 40 различных новейших испытательных стендов и около 30 специализированных лабораторий. Общая площадь помещений - 12 000 м^2. В 2007 году работа Центра была одобрена на государственном уровне.

Центр тестирования оборудования сертифицирован независимой международной организацией TÜV . (TÜV Rheinland Group (рус. ТЮФ Рейнланд Групп) международный концерн, один из ведущих в мире по предоставлению независимых аудиторских услуг. Организация проверяет оборудование, товары и услуги, осуществляет технический надзор за проектами).

ПРИГЛАШАЕМ В ВИРТУАЛЬНЫЙ ТУР ПО ЗАВОДУ НА САЙТЕ WWW.MDV-RUSSIA.RU

Технологии

ВЫСОКАЯ ЭФФЕКТИВНОСТЬ

Обеспечивает экономию электроэнергии и тихую работу кондиционера

3D DC Inverter – полностью инверторные сплит-системы

Технология применяется в сериях ALPS и AURORA.

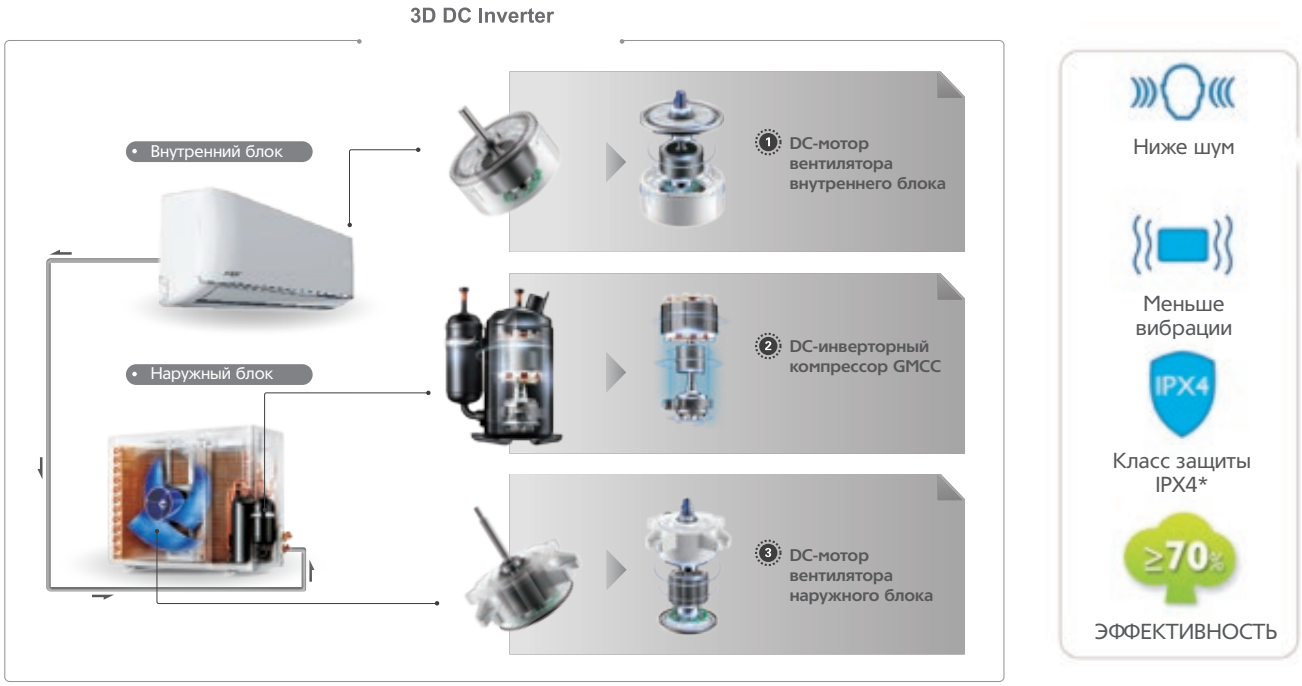

* Защита от большого количества водяных брызг со всех сторон и от пескообразных загрязнений Ш > 1мм.

Электронный ТРВ (термо-регулирующий вентиль)

По сравнению с традиционной системой дросселирования (капиллярная трубка), электронный ТРВ более точно дозирует подачу хладагента в системе кондиционирования.
Управляемый процессором электронный ТРВ прецизионно изменяет количество хладагента с соответствии с нагрузкой, оптимизирует теплообмен и улучшает энергоэффективность. Кроме того, электронный ТРВ улучшает работу при различных температурных условиях, оказывая особенное влияние на работу в режиме обогрева при низких температурах наружного воздуха, и способствует более точному поддержанию температуры в комнате.

DC Inverter со 180° синусоидальным током

По сравнению со стандартным 120° током прямоугольной формы предоставляет следующие преимущества:

1. возможность работы при более широком диапазоне питающего напряжения и частоты тока;
2. большие энергоэффективность и энергосбережение;
3. более мягкий старт, ниже шум и вибрации;
4. большие возможности управления.

НАДЕЖНЫЕ

Работа в условиях нестабильных электричесих сетей

Кондиционеры MDV работают в условиях нестабильных электрических сетей. Например, тестовые испытания показывают, что модель сплит-системы серии Fairwind 7kBTu может работать при напряжении от 181 до 290 В.

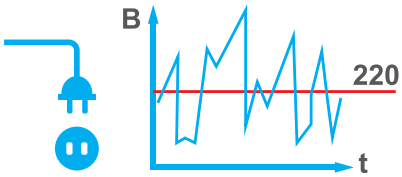

Компрессор GMCC*

Даже в самых бюджетных сериях кондиционеров MDV установлены высокотехнологичные компрессоры GMCC (Guangdong Midea-Toshiba Compressor Corporation, совместное предприятие производителя с корпорацией Toshiba).

* GMCC производит каждый третий компрессор в мире. Продукция завода используется не только в оригинальных марках производителя, но и в кондиционерах некоторых японских марок.

ТИХИЕ

Низкий уровень шума в кондиционерах MDV обеспечивает ряд технологий и особенностей:

1. DC-инверторные технологии;
2. Оптимизированная система подачи воздуха;
3. Применение в бытовых сплит-системах электронных компонентов, которые устанавливаются и в профессиональные VRF-системы V5X.

Низкий уровень шума бытовых сплит-систем MDV даже в бюджетных on/off сериях. На низких оборотах уровень шума составляет 27 дБ, что подтверждено тестовыми испытаниями. На высоких – 32 дБ.

ФУНКЦИОНАЛЬНЫЕ

Функция температурной компенсации

Температурная компенсация автоматически учитывает разницу температур между полом и потолком и создает заданную с пульта управления температуру в нижней части помещения. Данная функция обеспечивает комфортные условия в помещении, а также экономию электроэнергии, т.к. кондиционер не переохлаждает помещение.

Самоочистка внутреннего блока

Пыль с теплообменника удаляется с помощью конденсата, что предотвращает появление бактерий и плесени.

Слабое охлаждение	Режим вентилятора	Слабый обогрев	Режим вентилятора
⇩	⇩	⇩	
на тепло-обменнике образуется конденсат	сдувает конденсат вместе с пылью	для осушения чистого теплообменника	

Многоступенчатая очистка воздуха

1. Высокоэффективный противопылевой фильтр высокой плотности.

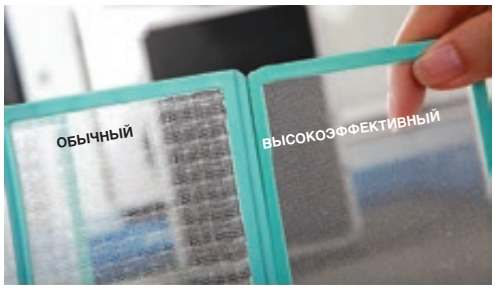

225 отверстий на 1 см².

2. 4 фильтра тонкой очистки.
3. Плазменный фильтр.

Уникальная система из четырех фильтров тонкой очистки

1 Угольный фильтр

Уничтожает запах аммиака и поглощает вредные химические газы.

2 Фотокаталитический фильтр

Действующим веществом является диоксид титана TiO_2. Очищает воздух от формальдегидов, аммиака, сероводорода и других примесей. Фильтр восстанавливает свои свойства под воздействием прямых солнечных лучей, поэтому не требует замены.

3 Фильтр с ионами серебра

Ионы серебра обеспечивают постоянную и высокоэффективную очистку воздуха, уничтожая бактерии в процессе фильтрации.

4 Лизоцимовый фильтр

Обладает антибактериальным эффектом. Основное действующее вещество фильтра – лизоцим, разрушает стенки бактериальной клетки, из-за чего происходит ее растворение.

Результаты тестирования фильтров тонкой очистки от производителя смотрите на сайте www.mdv-russia.ru

Встроенный низкотемпературный комплект

Обеспечивает работу кондиционера при температуре наружного воздуха до -25 °С в режиме охлаждения. В межсезонье, при уличной температуре от +15 °С до -5 °С, сохраняется 100% холодопроизводительность.

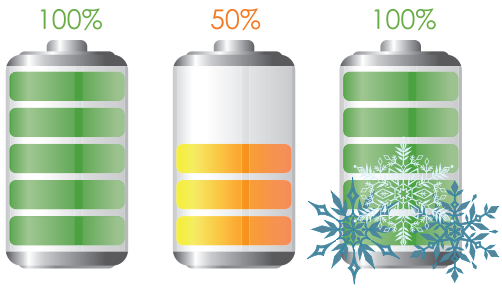

Удобный информативный пульт управления

Пульт управления у ряда серий кондиционеров MDV (Aurora, Fairwind,) оснащен большим дисплеем с крупными цифрами и удобными кнопками.

- ✓ крупные цифры
- ✓ большие кнопки
- ✓ удобно лежит в руке
- ✓ режим пользовательских настроек и сервисный режим
- ✓ удобная блокировка кнопок

Защита помещения от промерзания

Как только температура в помещении опускается ниже 8 °С, кондиционер включается в режим обогрева, предотвращая промерзание. Данная функция реализована в сплит-системах серии Aurora и Fairwind.

УДОБНЫЕ В МОНТАЖЕ

Два варианта присоединения дренажного трубопровода

Присоединение дренажного шланга может выполняться как с левой, так и с правой стороны внутреннего блока. В сплит-системах серии Aurora реализована система быстросъёмного дренажного шланга.

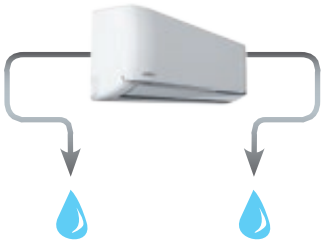

Улучшенное крепление внутреннего блока

Облегчает монтаж и сервисное обслуживание, внутренний блок отходит от стены на 15 см.

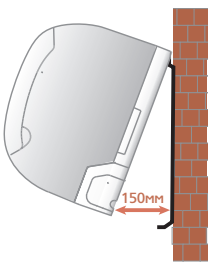

САЙТ MDV-RUSSIA.RU

В 2014 году заработал обновленный русскоязычный сайт MDV. На нем представлен ряд инструментов, которые помогут Вам лучше узнать оборудование MDV, его производителя и особенности.

3D-тур:

подробная информация о подразделениях производителя, заводах, научных и тестовых лабораториях и виртуальная прогулка по ним.

Каталог продукции:

полная техническая информация, наглядные особенности и преимущества оборудования MDV.

Видео о производителе и обучающее видео:

посмотрите процесс производства техники MDV, руководство по монтажу VRF-систем, обучающее видео по использованию программы подбора.

Программа подбора:

помогает формировать грамотные профессиональные решения на оборудовании MDV. Скачайте и установите на своем ПК!

Техническая библиотека:

полная документация на оборудование MDV в свободном доступе на русском языке.

Рекламные материалы:

электронные каталоги, буклеты, листовки, макеты по различным категориям оборудования.

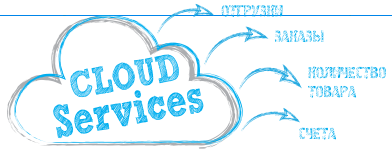

WEB-доступ:

позволяет видеть количество товара на складе, отслеживать отгрузки по заказам, просматривать свои заказы, счета и многое другое.

Беспроводной пульт дистанционного управления RG61

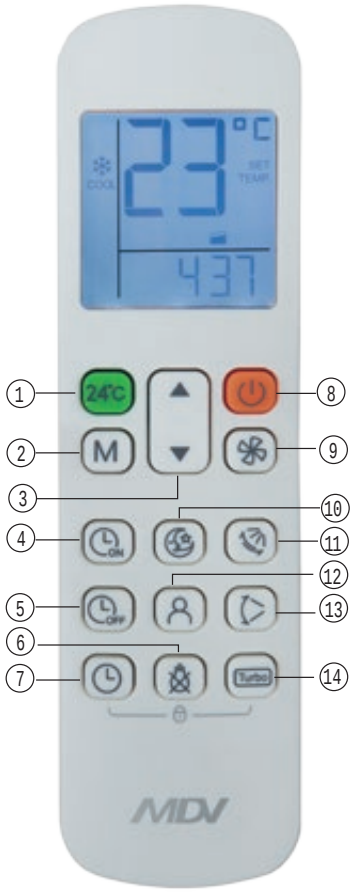

НАЗНАЧЕНИЕ КНОПОК

❶ **24°C**
Установка комфортной
температуры в помещении на уровне 24°C.
Не работает в режиме FAN (вентилятора).

❷ **MODE**
Изменение режима работы,изменяется в порядке:

Охлаждение → Осушение → Обогрев → Режим вентилятора

❸ **UP**
Каждое нажатие увеличивает установку температура на 1°C.
Максимальное значение - 30°C.

DOWN
Каждое нажатие уменьшает установку температура на 1°C.
Минимальное значение - 17°C.
Не работает в режиме FAN (вентилятора).

❹ **TIMER ON**

Нажатие активирует таймер включения.
Каждое нажатие увеличивает время работы таймера на 30 минут.
После 10 часов - каждое нажатие увеличивает время работы таймера на 1 час.
Для отмены таймера необходимо выбрать 0.0.

❺ **TIMER OFF**

Нажатие активирует таймер выключения.
Каждое нажатие увеличивает время работы таймера на 30 минут.
После 10 часов - каждое нажатие увеличивает время работы таймера на 1 час.
Для отмены таймера необходимо выбрать 0.0.

❻ **LED**

Отключение дистплея (и звуков в серии Aurora).
Первое нажатие - отключить, второе - включить.

❼ **CLOCK**

Установка времени.
Примечание: нажать CLOCK и TURBO
для блокировки клавиш пульта ДУ.

❽ **ON/OFF**

Включение и выключение кондиционера.

❾ **FAN**

Изменение скорости вентилятора:

AUTO → LOW → MED → HIGH

Примечание: не работает в режимах AUTO и DRY.

❿ **SLEEP/FRESH**

- Активирует Ночной режим.
  Делает температуру наиболее комфортной,
  снижает потребление энергии.
- Только для COOL, HEAT, AUTO.
  Примечание: отмена Ночного режима - нажать MODE или FAN SPEED, или ON/OFF.
- Если нажать и удерживать в течение 2 секунд, то активируется режим FRESH.
- При активации FRESH включается Plasma-фильтр (если он установлен).

⓫ **DIRECT**

Ступенчатая регулировка положения жалюзи.
Каждое нажатие - изменение положения на 6 градусов.

⓬ **FOLLOW ME/SELF CLEAN**

- Активирует режим Follow Me.
  Если нажать и удерживать две секунды,
  то активируется режим SELF CLEAN.
- Когда активирован режим Follow Me, значение
  комнатной температуры считываются
  с места расположения пульта. Передача данных
  происходит каждые 3 минуты. Режим отключается,
  если в течение 7 минут на кондиционер не поступают
  данные о температуре.
- Когда активирован SELF CLEAN, по окончании
  работы кондиционер проводит очистку испарителя.
  Во время работы этой функции на дисплее отображается
  символ SC.

⓭ **SWING**

Активация автоматической смены положения жалюзи.

⓮ **TURBO/FP Button(Turbo)**

- Включение/выключение режима TURBO
- Режим служит для быстрого охлаждения
  или нагрева воздуха в помещении.
- При работе кондиционера в режиме HEAT
  нажать на 2 секунды TURBO/FP, будет активирован
  режим FP (автоматическое поддержание
  темепратуры в помещении).
  При этом дисплей будет отображать знак FP.
  Для отмены нажать ON/OFF, SLEEP, FP, MODE,
  FAN SPEED, UP, DOWN.

СЕРВИСНЫЙ РЕЖИМ ПУЛЬТА УПРАВЛЕНИЯ RG61, ТОЛЬКО ДЛЯ СЕРИИ AURORA:

1. Indoor room temperature T1 - проверка температуры входящего воздуха (комнатная температура)
2. Evaporator temperature T2 – проверка температуры кипения хладагента
3. Condenser temperature T3 – проверка температуры конденсации
4. Outdoor ambient temperature T4 – проверка температуры наружного воздуха (улица)
5. Discharge temperature Td – проверка температуры нагнетания
6. Temperature compensation degree - проверка установленной температурной компенсации
7. Compressor current – проверка тока компрессора
8. Voltage – проверка напряжения питания (постоянный ток, после выпрямителя)
9. Compressor running frequency – проверка текущей частоты вращения вала компрессора
10. Compressor target frequency – проверка заданной контроллером частоты вращения вала компрессора
11. Reason for last failure – последний код ошибки приведший к остановке кондиционера.

Эти данные можно получить при помощи беспроводного пульта, данные по запросу будут выведены на дисплей внутреннего блока. Отображение в виде кодов, расшифровка кодов представлена в техдокументации.

ФУНКЦИЯ PROGRAM MODIFY (изменение задаваемых с беспроводного пульта ДУ настроек кондиционера, доступно только для серии Aurora и Fairwind 12, 18, 24 и 28 kBTU).

1. Auto-restart on or off - включение и выключение функции авторестарта.
2. Filter clean remind on or off – включение и выключение функции напоминания о необходимости очистки фильтра.
3. Filter change remind on or off – включение и выключение функции напоминания о необходимости замены фильтра.
4. Heating compensation value adjustment – настройка температурной компенсации в режиме обогрева.
5. Cooling compensation value adjustment – настройка температурной компенсации в режиме охлаждения.
6. Mode priority adjustment in multi system – выбор приоритета режима работы, только для мульти сплит-системы.
7. Lowest setting temperature adjustment – ограничение по нижней границе устанавливаемой температуры.
8. Highest setting temperature adjustment – ограничение по нижней границе устанавливаемой температуры.
9. Anti-cold air program adjustment – настройка температуры включения вентилятора внутреннего блока в режиме обогрева (температура прогрева теплообменника, при которой включается вентилятор внутреннего блока).
10. Indoor fan speed adjustment when thermostat-off – настройка работы вентилятора внутреннего блока, будет или будет выключаться при достижении заданной температуры в помещении.
11. Lock function – блокировка беспроводного пульта ДУ.
12. Heating only or cooling & heating – выбор режимов работы, только обогрев, или обогрев и охлаждение.

ФУНКЦИОНАЛЬНЫЕ ОСОБЕННОСТИ

Здоровье и комфорт

Фильтр с ионами серебра

Ионы серебра, выделяемые покрытием Nano Silver, эффективно и постоянно разрушают внутреннюю структуру бактерий. Бактерии уничтожаются или снижают свою активность.

Плазменный фильтр

PLASMA-фильтр генерирует электромагнитное поле высокой напряженности. Проходя через это поле, воздух насыщается отрицательными ионами, а также очищается от 95% содержащихся в нем частиц пыли и дыма.

Ионизатор

Насыщает воздух отрицательными ионами, которые благотворно влияют на иммунную систему. Дарит ощущение пребывания на природе - в лесу или у водопада.

Панель с круговым распределением воздушного потока

Панель с круговым (360) распределением воздуха обеспечивает быстрое и равномерное охлаждение или нагрев помещения большого объема.

Автоматическая работа воздушных заслонок

Возможность автоматического качания вертикальных и горизонтальных заслонок обеспечивает распределение воздушного потока по большой площади.

Автоматическое качание заслонки

Учитывая разницу плотности холодного и теплого воздуха, в режиме охлаждения внутренний блок выдувает холодный воздух в горизонтальном направлении, а в режиме обогрева – в вертикальном. Такая организация воздушного потока способствует поддержанию более равномерной температуры в комнате и обеспечивает больший комфорт пользователя.

Режим Turbo производительности

В этом режиме кондиционер до максимума увеличивает производительность обогрева или охлаждения и быстро нагревает или охлаждает помещение, обеспечивая достижение желаемой температуры в кратчайшее время.

Режим комфортного сна

При включенном режиме комфортного сна кондиционер автоматически увеличивает (в режиме охлаждения) или уменьшает (в режиме обогрева) температуру на 1 °С в течение первых двух часов, затем поддерживает ее стабильной в течение следующих 5 часов, после чего выключается. Эта функция обеспечивает энергосбережение и поддерживает комфортные условия ночью.

Независимое осушение

Режим независимого осушения эффективно уменьшает влажность в помещении, и при этом не так заметно снижает температуру в комнате, как режим охлаждения.

Самоочистка внутреннего блока

Функция самоочистки внутреннего блока – удаляет пыль с теплообменника с помощью конденсата, предотвращает появление бактерий и плесени.
В режиме вентилятора пыль смывается с теплообменника конденсатом и выходит вместе с водой. Затем происходит осушение уже чистого кондиционера в режиме слабого обогрева. И на финальном этапе – нормализация температуры внутреннего блока.

Интеллектуальное управление

Режим Follow Me

При активации этой функции кондиционер отслеживает температуру в помещении с помощью датчика, который расположен в пульте дистанционного управления. Если положить пульт рядом с собой, то можно обеспечить комфортную температуру непосредственно в той части комнаты, где находится человек.

Запоминание положения жалюзи

При включении блока горизонтальные жалюзи автоматически перемещаются в то же положение, в которое они были установлены перед выключением.

Теплый пуск

При включении режима нагрева скорость вращения вентилятора автоматически возрастает от наименьшей до установленной пользователем в соответствии с ростом температуры испарителя. Эта функция позволяет предотвратить поступление холодного воздуха в начале работы и избежать некомфортных ощущений.

Таймер

При помощи таймера время включения и выключения может быть установлено в 24-часовом интервале.

Проводной пульт управления

В отличие от инфракрасного дистанционного пульта управления проводной пульт может быть закреплен на стене, что предотвращает его потерю. Это очень удобно в офисах и на предприятиях.

Функция самодиагностики

Микропроцессор кондиционера, отслеживающий нештатный режим работы или неисправность узлов, автоматически выключит и защитит систему. В это время на дисплее внутреннего блока отобразится код ошибки или аварии.

Температурная компенсация

Температурная компенсация автоматически учитывает разницу температур в нижней части помещения на уровне пола и в верхней части на уровне потолка, и создает заданную с пульта управления температуру в именно в нижней части помещения.

Нагрев до 8 °C

Как только температура в помещении опускается до 8 °C, кондиционер включается в режиме обогрева, что позволяет поддерживать стабильную температуру в неотапливаемых помещениях.

Надежность

Обнаружение утечки хладагента

Благодаря этой новой функции внутренний блок подает сигнал тревоги, если будет обнаружена утечка хладагента.

Автоматический перезапуск

В случае непредвиденного отключения кондиционера из-за сбоя питания после возобновления подачи электроэнергии он автоматически возвращается к предыдущим настройкам.

Корпус с антикоррозионным покрытием

Корпус наружного блока имеет антикоррозионное покрытие, которое обеспечивает длительный срок службы даже в неблагоприятных условиях наружного воздуха.

Автоматическая оттайка инея

Защищает теплообменник наружного блока от обрастания инеем, исключая тем самым потери производительности кондиционера и экономя электроэнергию.

Защитная крышка присоединительных патрубков

Эта крышка защищает патрубки от ударов во время транспортировки. Кроме того, она также предотвращает стекание с патрубков сконденсировавшиеся воды.

Энергосбережение

1 Вт в режиме ожидания

Благодаря интеллектуальной системе включения и выключения кондиционеры MDV в режиме ожидания автоматически переходят в энергосберегающий режим, снижая потребляемую мощность с обычных 4–5 Вт до 1 Вт, это экономит 80% энергии.

Медные трубки с внутренними канавками трапецеидальной формы

По сравнению с традиционными медными трубками, они пропускают большой объем хладагента, это улучшает эффективность теплообмена и снижает энергопотребление, поддерживая производительность на том же уровне.

Влагоотталкивающее алюминиевое оребрение

Использование в теплообменнике внутреннего блока несмачиваемого алюминиевого оребрения улучшает эффективность охлаждения за счет свободного течения сконденсировавшейся воды между ребрами. В наружном блоке такой теплообменник повышает эффективность обогрева за счет ускорения процесса размораживания.

Многосекционный испаритель

В компактном внутреннем пространстве внутреннего блока испаритель из нескольких секций увеличивает поверхность и улучшает эффективность теплообмена.

Простота обслуживания

Легко моющаяся панель

Лицевая панель внутреннего блока легко снимается для очистки.

Компактный дизайн

Сокращение до минимума габаритов изделия улучшает внешний вид и расширяет возможности установки.

Моющийся фильтр

Моющийся фильтр легко очистить в домашних условиях.

Встроенный дренажный насос

Дренажный насос способен поднять конденсат на высоту до 750 мм (в зависимости от модели).

2 варианта присоединения трубопровода

Присоединение соединительных трубопроводов и дренажного шланга может выполняться как с левой, так и с правой стороны внутреннего блока.

Удобное подключение электропроводки

Распределительная коробка делает подключение проводов между внутренним и наружным блоком значительно более гибким.

Расширенные возможности

Охлаждение при низкой температуре наружного воздуха

Кондиционер со специальным комплектом для охлаждения при низкой температуре наружного воздуха может использоваться в режиме охлаждения при температуре -25 °C.

БЫТОВЫЕ НАСТЕННЫЕ СПЛИТ-СИСТЕМЫ

	min	max	
	2.6 кВт	2.6 кВт	Бытовая настенная сплит-система, R410a, 3D DC-инвертор, высокая энергоэффективность, **Серия Alps**
	2.2 кВт	7.0 кВт	Бытовая настенная сплит-система, R410a, 3D DC-инвертор, **Серия Aurora**
	2.6 кВт	3.5 кВт	Бытовая настенная сплит-система, R410a, DC-инвертор, **Серия Vida**
	2.2 кВт	8,2 кВт	Бытовая настенная сплит-система, R410a, On/Off, **Серия Fairwind**
	2.2 кВт	8.2 кВт	Бытовая настенная сплит-система, R410a, On/Off, **Серия R**
	3.5 кВт	3.5 кВт	Бытовая настенная сплит-система, R410a, Super DC-inverter Solar Power с дополнительным питанием от солнечной энергии, **Серия Vida**

БЫТОВЫЕ НАСТЕННЫЕ МУЛЬТИ СПЛИТ-СИСТЕМЫ

	min	max	
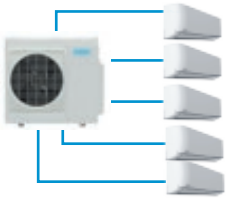	4.1 кВт	10.5 кВт	Мульти-сплит наружные блоки, R410a, DC-инвертор, **Серия Free Match**
	2.2 кВт	5.3 кВт	Внутренний блок настенного типа, R410a, **Серия Aurora**
	2.1 кВт	5.3 кВт	Внутренний блок канального типа, R410a, **Серия Free Match**
	2.1 кВт	5.3 кВт	Внутренний блок кассетного типа, R410a, **Серия Free Match**
	2.6 кВт	3.5 кВт	Внутренний блок консольного типа, R410a, **Серия Free Match**

МОБИЛЬНЫЕ КОНДИЦИОНЕРЫ

	min	max	
	2.6 кВт	2.6 кВт	Мобильные кондиционеры R410a, **Серия Tango**
	2.6 кВт	3.5 кВт	Мобильные кондиционеры R410a, **Серия N1**

ПОЛУПРОМЫШЛЕННЫЕ СИСТЕМЫ

	min	max	
	3.2 кВт	5.3 кВт	**Компактные кассетные** кондиционеры, R410a, On/Off
	7.1 кВт	17.6 кВт	**Кассетные** кондиционеры, R410a, On/Off
	5.3 кВт	17.6 кВт	**Канальные** кондиционеры, R410a, On/Off
	5.3 кВт	17.6 кВт	**Напольно-потолочные** кондиционеры, R410a, On/Off
	3.2 кВт	5.3 кВт	**Консольные** кондиционеры, R410a, On/Off
	7.0 кВт	17.6 кВт	**Колонные** кондиционеры, R410a, On/Off
	22 кВт	56.3 кВт	**Канальные** кондиционеры большой мощности, R407c, On/Off
	22 кВт	28 кВт	**Колонные** кондиционеры большой мощности, R407c, On/Off

ТЕПЛОВЫЕ НАСОСЫ

	min	max	
	190 л	300 л	Тепловые насосы для ГВС, R134a
	6.0 кВт	14.0 кВт	Тепловые насосы для бассейнов, бытовые, R410a
	20.4 кВт	80 кВт	Тепловые насосы для ГВС, бытового и коммерческого назначения, R410a

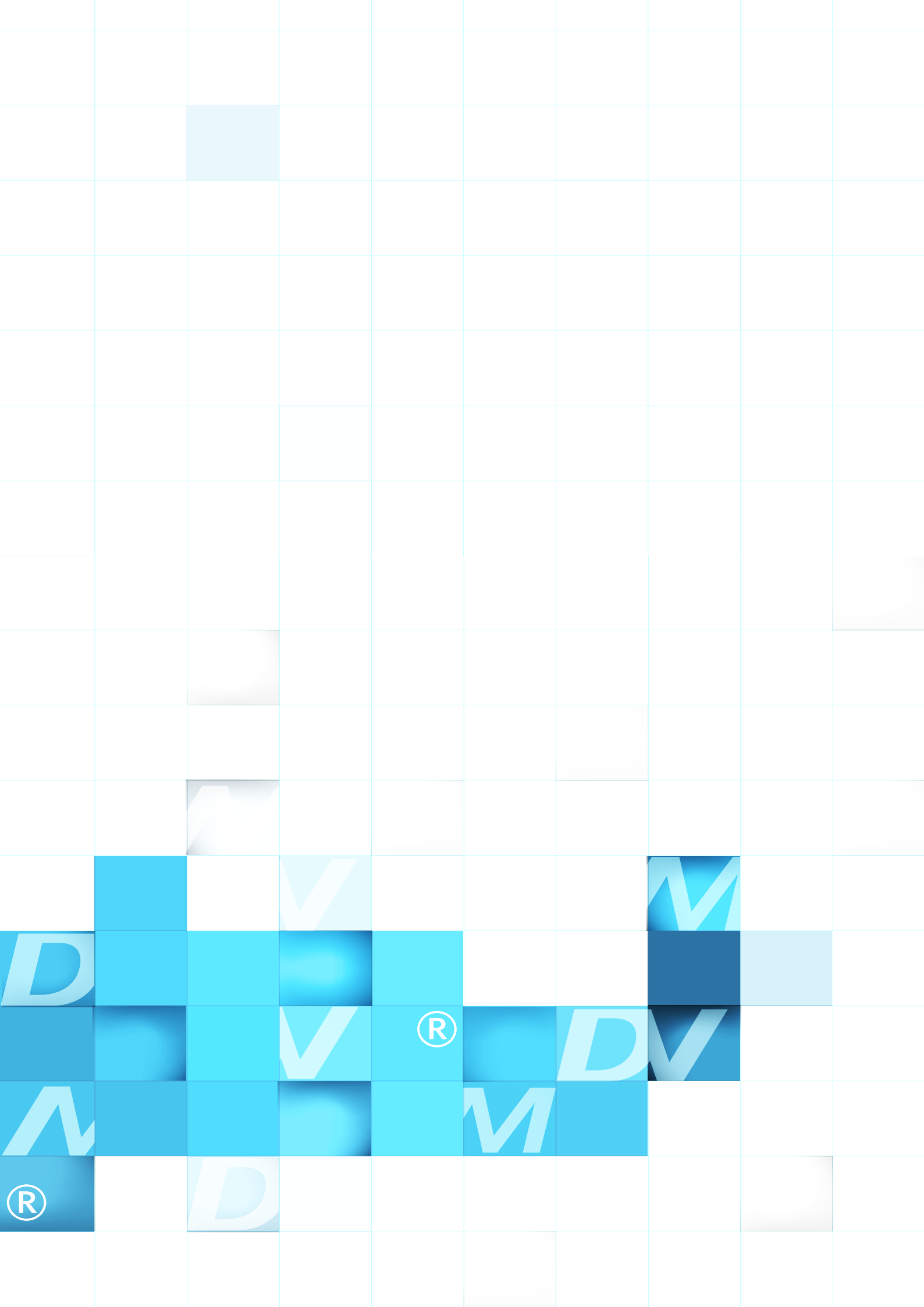

БЫТОВЫЕ СПЛИТ-СИСТЕМЫ

ФУНКЦИИ

	ALPS	AURORA	VIDA	FAIRWIND	R
УПРАВЛЕНИЕ МОЩНОСТЬЮ					
3D DC Inverter (полностью инверторная система)	+	+			
DC Inverter (инверторный компрессор)			+		
On/Off (старт-стоп)				+	+
НАДЕЖНЫЕ					
защита от резких перепадов напряжения		+			
работа в условиях нестабильных электрических сетей	+	+	+	+	+
компрессор GMCC	+	+	+	+	+
функция самоочистки	+	+	+	+	
функция обнаружения утечки хладагента		+		+	
ТИХИЕ					
низкий уровень шума (подтвержден лабораторией, сертифицированной TÜV)	+	+	+	+	+
инверторный мотор вентилятора внутреннего блока	+	+			
ФУНКЦИОНАЛЬНЫЕ					
функция температурной компенсации		+		+	+
функция Follow me (датчик температуры в пульте ДУ)	+	+	+	+	
четыре фильтра тонкой очистки		+		+	+
защита от дыма (Plasma фильтр)	+	опция		опция	
ионизатор	+		+		
высокоэффективный противопылевой фильтр (255 отверстий на 1см^2)		+		+	
ночной режим:	+	+	+	+	+
снижение уровня шума	+	+	+	+	+
выключение дисплея		+			
отключение звуковых сигналов		+			
низкотемпературный комплект	+		опция	опция*	опция*
запоминание положения жалюзи		+		+	
защита помещения от замораживания		+		+	
функция Program Modify		+		+**	
УДОБНЫЕ В МОНТАЖЕ					
обслуживание без снятия блока с монтажной пластины		+		+	
присоединение дренажа с двух сторон		+		+	
сервисный режим пульта управления		+			

полная техническая информация в свободном доступе на сайте www.mdv-russia.ru в разделе «Поддержка»
* может быть установлен на заводе
** только для моделей 12, 18, 24 и 28 кBTU

АРТИКУЛЫ

V низкотемпературный комплект

ХЛАДАГЕНТ
N1 R410a
N2 R407c
N3 R134a

ТИП УПРАВЛЕНИЯ
F Full DC Inverter
(полностью инверторная система)
D DC Inverter – Start-Stop

СПОСОБ УПРАВЛЕНИЯ
R Инфракрасный ПДУ
W Проводной пульт
E Электронное управление

ФУНКЦИИ
C Охлаждение
H Охлаждение + обогрев
A Охлаждение + обогрев с дополнительным электрическим нагревателем
E Охлаждение + электрический нагреватель

ПРОИЗВОДИТЕЛЬНОСТЬ (x1000Btu/h)

i – инвертор (для серий ALPS и VIDA)

ТИП
I Мульти – Стандарт

СЕРИЯ
1A Alps
A Aurora
9V1 Vida
F Fairwind
R R серия

ТИП БЛОКА
S Внутренний настенный
O Наружный
P Мобильный

MDV

Серия Aurora

Беспроводной пульт дистанционного управления RG61
Входит в стандартную комплектацию

3D DC Inverter

Класс A++

Гарантия 4 года

ПРЕВОСХОДНЫЙ дизайн внутреннего блока

MDSA / MDOA
внутренний наружный
2.2 - 7.03 кВт

Новая полностью инверторная сплит-система MDV серии Aurora (DC-инверторный компрессор, DC-инверторные вентиляторы наружного и внутреннего блоков) с высоким уровнем энергоэффективности. При разработке новой серии особое внимание производителя было уделено обеспечению высокого уровня надежности, а также оснащению сплит-системы оптимальным набором режимов и функций, которые будут полезны не только конечному пользователю, но и специалистам по монтажу и сервисному обслуживанию.

Некоторые функции, которые ранее применялись в предыдущих поколениях сплит-систем, были усовершенствованы. Например, при работе в ночном режиме теперь отключается дисплей и звуковые сигналы.

Подробное описание функций и режимов пульта управления читайте на стр.8.

ПРЕИМУЩЕСТВА

Технология 3D DC INVERTER

Технология 3D DC INVERTER обеспечивает высокий уровень энергоэффективности, надежность системы и низкий уровень шума.
3D DC-INVERTER – это DC-инверторный компрессор + DC-инверторные вентиляторы наружного и внутреннего блоков.

Надежная работа в условиях нестабильных электрических сетей

Сплит-система MDV серии Aurora может эксплуатироваться в условиях нестабильных электрических сетей, что подтверждено тестовыми испытаниями в лабораториях производителя, сертифицированных независимой международной организацией TÜV.

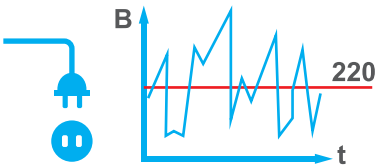

Функция температурной компенсации

Температурная компенсация автоматически учитывает разницу температур в нижней части помещения на уровне пола и в верхней части на уровне потолка, и создает заданную с пульта управления температуру в именно в нижней части помещения.
Данная функция обеспечивает комфортные условия в помещении, а также экономит электроэнергию, так как кондиционер не переохлаждает помещение.

Функция FOLLOW ME

Функция FOLLOW ME помогает создать комфортные условия в помещении и разумно расходовать электроэнергию.
При активации этой функции кондиционер отслеживает температуру в помещении с помощью датчика, который расположен в пульте дистанционного управления. Если положить пульт рядом с собой, то можно обеспечить комфортную температуру непосредственно в той части комнаты, где находится человек.

PLASMA-фильтр

PLASMA-фильтр генерирует электромагнитное поле высокой напряженности, проходя через это поле, воздух насыщается отрицательными ионами, а также очищается от 95% содержащихся в нем частиц пыли и дыма.

Привопылевой фильтр высокой плотности

Высокоэффективный противопылевой фильтр, обладающий более плотной структурой в сравнении с обычным фильтром, - первая ступень очистки. Он не только очищает проходящий через него воздух, но и защищает внутренний блок кондиционера от частиц пыли.
Количество отверстий на 1 см^2 – 225 (для сравнения, у обычного противопылевого фильтра всего 156).

Четыре фильтра тонкой очистки

Уникальная СИСТЕМА ИЗ ЧЕТЫРЕХ ФИЛЬТРОВ тонкой очистки обеспечивает чистоту выдуваемого воздуха (угольный, фотокаталитический, лизоцимовый и фильтр с ионами серебра).
Фотокаталитический фильтр с диоксидом титана (TiO2) восстанавливает свои свойства под воздействием прямых солнечных лучей, поэтому не требует замены.

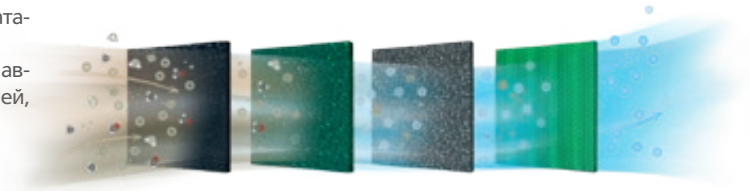

Самоочистка

Функция самоочистки внутреннего блока – удаляет пыль с теплообменника с помощью конденсата, предотвращает появление бактерий и плесени.
В режиме вентилятора пыль смывается с теплообменника конденсатом и выходит вместе с водой. Затем происходит осушение уже чистого кондиционера в режиме слабого обогрева. И на финальном этапе – нормализация температуры внутреннего блока.

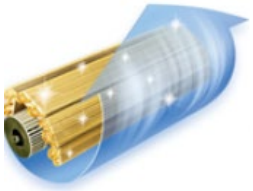

Защита помещения от промерзания «8° C heating»

Функция защиты от промерзания помещения будет полезна при установке сплит-систем в домах без центрального отопления, например, на дачах или в загородных коттеджах. Как только в помещении похолодает до 8° С, кондиционер включится в режиме обогрева, поддерживая таким образом постоянную положительную температуру и не давая дому промерзнуть в отсутствие хозяев.

Компрессор GMCC

Двухроторный DC-инверторный компрессор GMCC (Guangdong Midea-Toshiba Compressor Corporation) – японские технологии для надежной и стабильной работы кондиционера.
*GMCC – совместное предприятие производителя кондиционеров MDV и корпорации Toshiba.

Два варианта присоединения дренажного трубопровода

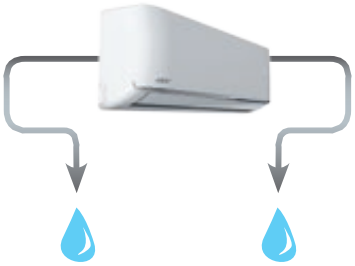

В сплит-системах Aurora предусмотрено два варианта присоединения дренажного трубопровода. **Для удобства переключения дренажный шланг оснащен быстросъемным механизмом.**

Удобное крепление блока

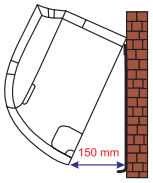

Удобное крепление блока на монтажную пластину. Теперь для манипуляций с кондиционером нет необходимости снимать его с монтажной пластины, поскольку он может отходить от стены на 15 см.

ФУНКЦИОНАЛЬНЫЕ ОСОБЕННОСТИ:

Функциональность и комфорт

- ночной режим
- низкий уровень шума
- режим АВТО
- светодиодный дисплей
- функция Follow me
- режим Turbo производительности
- легко моющаяся панель
- независимое осушение

Здоровье и безопасность

- угольный фильтр
- PLASMA-фильтр (опция)
- самоочистка внутреннего блока

Удобный монтаж

- два варианта присоединения трубопровода
- удобное подключение электропроводки
- защитная крышка присоединительных патрубков
- удобное крепление блока на монтажную пластину

Эффективность

- влагоотталкивающее алюминиевое оребрение
- медные трубки с внутренними канавками трапецеидальной формы
- многосекционный испаритель

Надежность и технологии

- теплый пуск
- функция самодиагностики
- автоматический перезапуск
- нагрев до 8 °C

Модель			MDSA-07HRFN1 MDOA-07HFN1	MDSA-09HRFN1 MDOA-09HFN1	MDSA-12HRFN1 MDOA-12HFN1	MDSA-18HRFN1 MDOA-18HFN1	MDSA-24HRFN1 MDOA-24HFN1
Производительность	Охлаждение	кВт	2,2(0,7-2,93)	2,93(0,7-3,22)	3,52(0,73-4,1)	5,28(0,88-6,01)	7,03(1,41-7,77)
	Нагрев	кВт	2,34(0,7-2,34)	2,93(0,7-3,52)	3,81(0,73-4,69)	5,57(0,88-6,33)	7,62(1,61-8,21)
Электропитание		В/Гц/Ф	220-240-50-1				
Максимальная потребляемая мощность		Вт	1950	2075	2075	2550	3600
Максимальный потребляемый ток		А	9.0	9.5	9.5	11.5	16.5
Охлаждение	Номинальный ток	А	3.0(0.5-5.2)	3.8(0.5-5.7)	4.8(0.5-7.2)	6.9(0.6-10.6)	11.3(1.1-13.7)
	Номинальная мощность	Вт	625(100-1130)	860(105-1240)	1080(100-1580)	1550(130-2310)	2675(230-2990)
	SEER	W/W	7,0	7,0	7,0	7,2	6,1
	Класс энерго-потребления		A++	A++	A++	A++	A++
Нагрев	Номинальный ток	А	2.8(0.6-5.6)	3.4(0.7-5.7)	4.6(0.8-7.7)	6.7(0.9-10.3)	10.4(1.5-13.4)
	Номинальная мощность	Вт	630(140-1220)	785(160-1260)	1025(180-1675)	1500(205-2250)	2455(330-2930)
	SCOP(усредненный, Tbiv= -7°C)	W/W	4,0	4,0	4,0	4,0	4,0
	Класс энерго-потребления		A+	A+	A+	A+	A+
Общие данные (ВБ)	Расход воздуха (Выс/Ср/Низк)	м³/ч	455/375/290	495/420/320	525/480/335	705/515/450	970/790/620
	Уровень шума (Выс/Ср/Низк/Eco)	дБ(А)	36.5/30/23.5/19*	41.5/34/26.5/19*	38.5/32/25.5/20*	42.5/34.5/26.5/22*	48/40/32.5/23*
Общие данные (НБ)	Уровень шума	дБ(А)	52,5	54	54,5	55,5	60
Модель компрессора			ASN98D22UEZ	ASN98D22UFZ	ASN98D22UFZ	DA130M1C-31FZ	DA200S2C-10MT
Тип компрессора			Ротационный				
Бренд			GMCC	GMCC	GMCC	GMCC	GMCC
Хладагент	Тип		R410A				
	Заводская заправка	кг	0.8	0.85	0.95	1.65	1.95
Размер	Ш х В х Г(ВБ)	мм	722*290*187	722*290*187	802*297*189	965*319*215	1080*335*226
	Ш х В х Г(НБ)	мм	780*540*250	810*558*310	810*558*310	810*558*310	845*700*320
Размер в упаковке	Ш х В х Г(ВБ)	мм	790*370*270	790*370*270	875*375*285	1045*405*305	1155*415*315
	Ш х В х Г(НБ)	мм	910*585*335	930*615*340	930*615*340	930*615*340	965*755*395
Вес Нетто	Внутренний блок	кг	7,5	7,2	8,1	10,4	12,9
	Наружный блок	кг	27,8	30	30	36	50
Вес Брутто	Внутренний блок	кг	8,8	9,4	9,9	13,1	16,6
	Наружный блок	кг	29,9	33	33	39	53,4
Диаметр труб	Жидкостная труба	мм(дюйм)	6,35(1/4")	6,35(1/4")	6,35(1/4")	6,35(1/4")	9,53(3/8")
	Газовая труба	мм(дюйм)	9,53(3/8")	9,53(3/8")	9,53(3/8")	12,7(1/2")	15,88(5/8")
Максимальная длина труб		м	25	25	25	30	50
Максимальный перепад по высоте между внутренним и наружным блоками		м	10	10	10	20	25
Рабочие температурные границы, охлаждение		°C	-0°~50°				
Рабочие температурные границы, обогрев		°C	-15°~30°				
Подключение электропитания			внутренний блок				
Количество проводов в межблочном кабеле и их сечение			4*1,5мм²				

*уровень шума при активации опционального режима ECO, снижающего энергопотребление и производительность системы до 60%

Серия Fairwind

ON/OFF

Класс A

Гарантия 3 года

Беспроводной пульт дистанционного управления RG61
Входит в стандартную комплектацию

MDSF / MDOF
внутренний наружный

2.2 - 8.21 кВт

Новая on/off сплит-система MDV серии Fairwind сочетает в себе ряд функций и преимуществ, которые делают ее надежной, функциональной, тихой и удобной в монтаже и сервисном обслуживании.

Подробное описание функций и режимов пульта управления читайте на стр.8.

ПРЕИМУЩЕСТВА

Надежная работа в условиях нестабильных электрических сетей

Сплит-система MDV серии Fairwind может эксплуатироваться в условиях нестабильных электрических сетей, что подтверждено тестовыми испытаниями в лабораториях производителя, сертифицированных независимой международной организацией TÜV

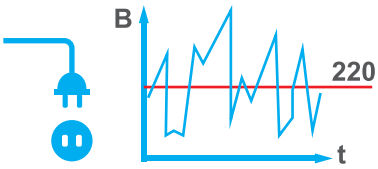

Функция температурной компенсации

Температурная компенсация автоматически учитывает разницу температур в нижней части помещения на уровне пола и в верхней части на уровне потолка, и создает заданную с пульта управления температуру в именно в нижней части помещения.
Данная функция обеспечивает комфортные условия в помещении, а также экономит электроэнергию, так как кондиционер не переохлаждает помещение.

Функция FOLLOW ME

Функция FOLLOW ME помогает создать комфортные условия в помещении и разумно расходовать электроэнергию.
При активации этой функции кондиционер отслеживает температуру в помещении с помощью датчика, который расположен в пульте дистанционного управления. Если положить пульт рядом с собой, то можно обеспечить комфортную температуру непосредственно в той части комнаты, где находится человек.

PLASMA-фильтр

PLASMA-фильтр генерирует электромагнитное поле высокой напряженности, проходя через это поле, воздух насыщается отрицательными ионами, а также очищается от 95% содержащихся в нем частиц пыли и дыма.

Привопылевой фильтр высокой плотности

Высокоэффективный противопылевой фильтр, обладающий более плотной структурой в сравнении с обычным фильтром, - первая ступень очистки. Он не только очищает проходящий через него воздух, но и защищает внутренний блок кондиционера от частиц пыли.
Количество отверстий на 1 см^2 – 225 (для сравнения, у обычного противопылевого фильтра всего 156).

Четыре фильтра тонкой очистки

Уникальная СИСТЕМА ИЗ ЧЕТЫРЕХ ФИЛЬТРОВ тонкой очистки обеспечивает чистоту выдуваемого воздуха (угольный, фотокаталитический, лизоцимовый и фильтр с ионами серебра).
Фотокаталитический фильтр с диоксидом титана (TiO2) восстанавливает свои свойства под воздействием прямых солнечных лучей, поэтому не требует замены.

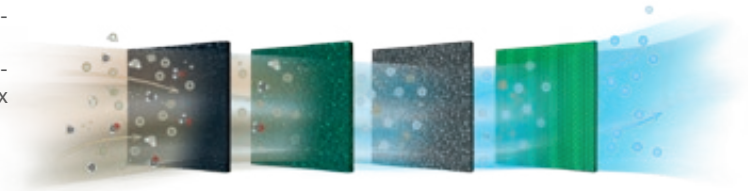

Самоочистка

Функция самоочистки внутреннего блока – удаляет пыль с теплообменника с помощью конденсата, предотвращает появление бактерий и плесени.
В режиме вентилятора пыль смывается с теплообменника конденсатом и выходит вместе с водой. Затем происходит осушение уже чистого кондиционера в режиме слабого обогрева. И на финальном этапе – нормализация температуры внутреннего блока.

Защита помещения от промерзания «8° C heating»

Функция защиты от промерзания помещения будет полезна при установке сплит-систем в домах без центрального отопления, например, на дачах или в загородных коттеджах. Как только в помещении похолодает до 8° С, кондиционер включится в режиме обогрева, поддерживая таким образом постоянную положительную температуру и не давая дому промерзнуть в отсутствие хозяев.

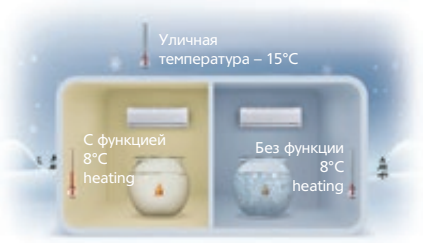

Компрессор GMCC

Ротационный компрессор GMCC (Guangdong Midea-Toshiba Compressor Corporation) – японские технологии для надежной и стабильной работы кондиционера.
*GMCC – совместное предприятие производителя кондиционеров MDV и корпорации Toshiba.

Удобное крепление блока

Удобное крепление блока на монтажную пластину. Теперь для манипуляций с кондиционером нет необходимости снимать его с монтажной пластины, поскольку он может отходить от стены на 15 см.

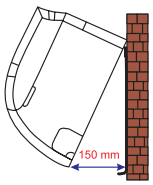

ФУНКЦИОНАЛЬНЫЕ ОСОБЕННОСТИ:

Функциональность и комфорт

ночной режим

низкий уровень шума

режим АВТО

светодиодный дисплей

функция Follow me

режим Turbo производительности

легко моющаяся панель

независимое осушение

Здоровье и безопасность

угольный фильтр

плазменный пылеуловитель (опция)

самоочистка внутреннего блока

Удобный монтаж

два варианта присоединения трубопровода

удобное подключение электропроводки

защитная крышка присоединительных патрубков

удобное крепление блока на монтажную пластину

Модель			MDSF-07HRN1 MDOF-07HN1(-v)	MDSF-09HRN1 MDOF-09HN1(-v)	MDSF-12HRN1 MDOF-12HN1(-v)	MDSF-18HRN1 MDOF-18HN1(-v)
Производительность	Охлаждение	кВт	2,2	2,64	3,52	5,28
	Нагрев	кВт	2,34	2,78	3,81	5,57
Электропитание		В/Гц/Ф	220-240-50-1			
Максимальный потребляемый ток		А	5.5	6.0	9	12
Максимальная потребляемая мощность		кВт	1,05	1,2	1,8	2,2
Пусковой ток		А	16.1	21.7	25	31.8
Охлаждение	Номинальный ток	А	3,1	3,7	4,8	7,5
	Номинальная мощность	кВт	0,68	0,82	1,09	1,64
Нагрев	Номинальный ток	А	3	3,6	4,5	7,1
	Номинальная мощность	кВт	0,64	0,77	1,05	1,54
Общие данные	Расход воздуха(ВБ, Выс/Ср/Низк)	м³/ч	460/360/300	460/360/300	610/520/350	800/700/500
	Уровень шума(ВБб Выс/Ср/Низк)	ДБ(А)	40/33/30	41/33/29	42/36/29	45/40/33
	Уровень шума(НБ)	ДБ(А)	55	55	56	60
	EER		3,21	3,21	3.23	3,21
	COP		3,66	3,62	3.63	3,62
	Класс энергопотребления		A			
Модель компрессора			ASN82V1UDZ	PA103M1C-4DZDE2	ASM135V1VFT	PA200M2CS-4KU2
Тип компрессора			Ротационный			
Бренд			GMCC	GMCC	GMCC	GMCC
Хладагент	Тип		R410A			
	Заводская заправка	кг	520	590	800	1150
Размер	Ш х В х Г(ВБ)	мм	715*250*188		800*275*188	940*275*205
	Ш х В х Г(НБ)	мм	700*540*240	700*540*240	780*540*250	760*590*285
Размер в упаковке	Ш х В х Г(ВБ)	мм	775*324*260		865*350*265	1015*350*265
	Ш х В х Г(НБ)	мм	815*580*325	815*580*325	910*585*335	887*645*355
Вес Нетто	Внутренний блок	кг	6,5		8	10
	Наружный блок	кг	22	24,5	24	36,5
Вес Брутто	Внутренний блок	кг	8,5		10	12,5
	Наружный блок	кг	24	26,5	26	39
Диаметр труб	Жидкостная труба	мм(дюйм)	6,35(1/4")			
	Газовая труба	мм(дюйм)	9,53(3/8")		12,7(1/2")	
	Максимальная длина труб	м	20			25
Максимальный перепад по высоте между внутренним и наружным блоками		м	8			10
Рабочие температурные границы, охлаждение(-v)		°C	18°~43° (-25°~43°)			
Рабочие температурные границы, обогрев		°C	-7°~24°			
Подключение электропитания			внутренний блок			
Количество проводов в межблочном кабеле и их сечение			5*1,5мм²(-v 7*1,5мм²)			5*2,5мм²(-v 7*2,5мм²)

Эффективность

влагоотталкивающее алюминиевое оребрение

медные трубки с внутренними канавками трапецеидальной формы

многосекционный испаритель

Надежность и технологии

теплый пуск

функция самодиагностики

нагрев до 8 °C

Модель			MDSF-24HRN1 MDOF-24HN1(-v)	MDSF-28HRN1MDOF-28HN1(-v)
Производительность	Охлаждение	кВт	7,03	8,21
	Нагрев	кВт	7,33	8,79
Электропитание		В/Гц/Ф	220-240-50-1	
Максимальный потребляемый ток		А	20	22
Максимальная потребляемая мощность		кВт	4	4,2
Пусковой ток		А	60	74,5
Охлаждение	Номинальный ток	А	11,2	12,4
	Номинальная мощность	кВт	2,33	2,92
Нагрев	Номинальный ток	А	9,9	11,5
	Номинальная мощность	кВт	2,14	2,74
Общие данные	Расход воздуха(ВБ, Выс/Ср/Низк)	м³/ч	1150/1050/900	1110/985/770
	Уровень шума(ВБб Выс/Ср/Низк)	ДБ(А)	48/45/41	50/45/40
	Уровень шума(НБ)	ДБ(А)	58	63
	EER		3,02	2,81
	COP		3,42	3,21
	Класс энергопотребления		B	C
Модель компрессора			PA270G2CS-4MU1	PA331X3CS-4MU1
Тип компрессора			Ротационный	
Бренд			GMCC	GMCC
Хладагент	Тип		R410A	
	Заводская заправка	кг	1690	2000
Размер	Ш х В х Г(ВБ)	мм	1045*235*315	
	Ш х В х Г(НБ)	мм	845*700*320	
Размер в упаковке	Ш х В х Г(ВБ)	мм	1135*395*315	
	Ш х В х Г(НБ)	мм	965*755*395	
Вес Нетто	Внутренний блок	кг	12	13,1
	Наружный блок	кг	49	52,8
Вес Брутто	Внутренний блок	кг	15	16,3
	Наружный блок	кг	52	56,6
Диаметр труб	Жидкостная труба	мм(дюйм)	9,53(3/8")	
	Газовая труба	мм(дюйм)	15,88(5/8")	
	Максимальная длина труб	м	25	
Максимальный перепад по высоте между внутренним и наружным блоками		м	10	
Рабочие температурные границы, охлаждение(-v)		°C	18°~43° (-25°~43°)	
Рабочие температурные границы, обогрев		°C	-7°~24°	
Подключение электропитания			наружный блок	
Количество проводов в межблочном кабеле и их сечение			4*1,5мм² (-v 6*1,5мм²)	

Серия ALPS

3D DC Inverter

Класс A

Гарантия 5 лет

Беспроводной пульт дистанционного управления R05
Входит в стандартную комплектацию

MS1Ai / MOCi
внутренний наружный

2.6 кВт

Сплит система серии ALPS – 3D DC Inverter (DC-инверторный компрессор – DC-инверторные вентиляторы наружного и внутреннего блоков) с высочайшими характеристиками по энергоэффективности является флагманом в линейке MDV.
Широкий набор опций, входящих в стандартную комплектацию, а также инновационная концепция дизайна внутреннего блока воплощают в данной серии лучшие достижения научно-исследовательского R&D центра и дизайнерского центра Корпорации. Бесшумная работа кондиционера, комфортное распределение воздушного потока позволяют насладиться непревзойдённым комфортом.
ALPS поставляется со встроенным низкотемпературным комплектом, функциями подогрева картера компрессора и подогрева поддона наружного блока при работе в условиях очень низких температур. Все это ставит ALPS в один ряд с сериями top-уровня самых известных мировых брендов и способно удовлетворить потребности самого взыскательного потребителя.
Семь режимов работы: охлаждение, обогрев, осушение, вентиляция, автоматический режим, ночной режим, турбо-режим (быстрое охлаждение, быстрый обогрев).

ПРЕИМУЩЕСТВА

Фильтр Супер PLASMA

Плазменный фильтр Супер PLASMA имеет увеличенный размер по сравнению со стандартным, что позволяет очистить большее количество воздуха за равный отрезок времени.
Фильтр Супер PLASMA генерирует электромагнитное поле высокой напряженности, проходя через это поле, обрабатываемый воздух ионизируется, при этом на PLASMA-фильтре оседает более 95% содержащихся в нем частиц пыли и дыма.

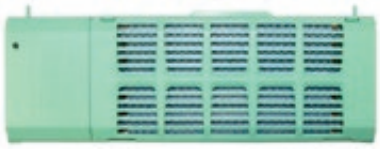

Самоочистка

Функция самоочистки внутреннего блока – удаляет пыль с теплообменника с помощью конденсата, предотвращает появление бактерий и плесени.
В режиме вентилятора пыль смывается с теплообменника конденсатом и выходит вместе с водой. Затем происходит осушение уже чистого кондиционера в режиме слабого обогрева. И на финальном этапе – нормализация температуры внутреннего блока.

Функция FOLLOW ME

Функция FOLLOW ME помогает создать комфортные условия в помещении и разумно расходовать электроэнергию.
При активации этой функции кондиционер отслеживает температуру в помещении с помощью датчика, который расположен в пульте дистанционного управления. Если положить пульт рядом с собой, то можно обеспечить комфортную температуру непосредственно в той части комнаты, где находится человек.

Работа при низких температурах

Кондиционер может работать при температуре наружного воздуха до -15 °С в режиме охлаждения и до -20 °С в режиме обогрева.
В межсезонье, при уличной температуре от +15°С до -5°С, сохраняется 100% холодопроизводительность.

100% производительность

Технология 3D DC INVERTER

Технология 3D DC INVERTER обеспечивает высокий уровень энергоэффективности, надежность системы и низкий уровень шума.
3D DC-INVERTER – это DC-инверторный компрессор + DC-инверторные вентиляторы наружного и внутреннего блоков.

Низкий уровень шума

Супер тихая система подачи воздуха обеспечивает уровень шума всего 21 Дб(А).
Такой показатель был достигнут благодаря увеличению диаметра рабочего колеса вентилятора и точному контролю производительности кондиционера и расхода воздуха.

Компрессор GMCC

Двухроторный DC-инверторный компрессор GMCC (Guangdong Midea-Toshiba Compressor Corporation) – японские технологии для надежной и стабильной работы кондиционера.
*GMCC – совместное предприятие производителя кондиционеров MDV и корпорации Toshiba.

GMCC

ФУНКЦИОНАЛЬНЫЕ ОСОБЕННОСТИ:

Функциональность и комфорт

- ночной режим
- низкий уровень шума
- режим АВТО
- светодиодный дисплей
- функция Follow me
- режим Turbo производительности
- легко моющаяся панель
- независимое осушение

Здоровье и безопасность

- угольный фильтр
- ионизатор
- самоочистка внутреннего блока

Удобный монтаж

- удобное подключение электропроводки
- защитная крышка присоединительных патрубков

Эффективность

- влагоотталкивающее алюминиевое оребрение
- медные трубки с внутренними канавками трапецеидальной формы
- многосекционный испаритель

Надежность и технологии

- теплый пуск
- функция самодиагностики
- автоматический перезапуск
- работа в условиях нестабильных электрических сетей

Модель		Внутренний блок Наружный блок	MS1Ai-09HRFN1 MOCi-09HFN1
Производительность	Охлаждение	кВт	2,6(0,7-3,4)
	Нагрев	кВт	2,9(0,7-3,8)
Электропитание		В/Гц/Ф	220-240-50-1
Охлаждение	Номинальный ток	А	2,4
	Номинальная мощность	кВт	0,53
Нагрев	Номинальный ток	А	2,6
	Номинальная мощность	кВт	0,56
Расход воздуха(ВБ)		$м^3/ч$	780
Уровень шума(ВБ)		ДБ(А)	21
Уровень шума(НБ)		ДБ(А)	53
EER			5,01
COP			5,23
Класс энергопотребления			A
Хладагент	Тип		R410A
Размер	Ш х В х Г(ВБ)	мм	830*250*316
	Ш х В х Г(НБ)	мм	760*590*285
Размер в упаковке	Ш х В х Г(ВБ)	мм	915*330*395
	Ш х В х Г(НБ)	мм	887*645*355
Вес Нетто	Внутренний блок	кг	12
	Наружный блок	кг	38
Вес Брутто	Внутренний блок	кг	14
	Наружный блок	кг	41
Диаметр труб	Жидкостная труба	мм(дюйм)	6,35(1/4")
	Газовая труба	мм(дюйм)	9,53(3/8")
	Максимальная длина труб	м	20
Максимальный перепад по высоте между внутренним и наружным блоками		м	8
Подключение электропитания			внутренний блок
Количество проводов в межблочном кабеле и их сечение			$4*1,5мм^2$

Серия VIDA

DC Inverter

Класс А

Гарантия 4 года

Беспроводной пульт дистанционного управления R05
Входит в стандартную комплектацию

MS9Vi / MORi
внутренний наружный

2.6, 3.5 кВт

Сплит-системы серии VIDA – Сплит-системы серии VIDA – кондиционеры, выполненные в классическом элегантном дизайне в ультратонком корпусе (16,5 см) с применением технологии инверторного управления компрессором. Это позволяет моделям данной серии по уровню энергопотребления соответствовать классу А по всему модельному ряду. Кондиционеры VIDA обладают набором таких важных функций, как функция самоочистки, follow me и ионизатор, и являются идеальным решением для тех, кто привык получать лучшее за разумные деньги.

Семь режимов работы: охлаждение, обогрев, осушение, вентиляция, автоматический режим, ночной режим, турбо-режим (быстрое охлаждение, быстрый обогрев).

ПРЕИМУЩЕСТВА

Самоочистка

Функция самоочистки внутреннего блока – удаляет пыль с теплообменника с помощью конденсата, предотвращает появление бактерий и плесени.
В режиме вентилятора пыль смывается с теплообменника конденсатом и выходит вместе с водой. Затем происходит осушение уже чистого кондиционера в режиме слабого обогрева. И на финальном этапе – нормализация температуры внутреннего блока.

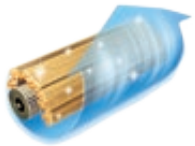

Очистка выдуваемого воздуха

Ионизатор насыщает воздух отрицательными ионами, которые оказывают полезное влияние на иммунную систему человека.
Угольный фильтр уничтожает запах аммиака и поглощает вредные химические газы.

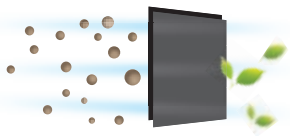

Функция FOLLOW ME

Функция FOLLOW ME помогает создать комфортные условия в помещении и разумно расходовать электроэнергию.
При активации этой функции кондиционер отслеживает температуру в помещении с помощью датчика, который расположен в пульте дистанционного управления. Если положить пульт рядом с собой, то можно обеспечить комфортную температуру непосредственно в той части комнаты, где находится человек.

Низкий уровень шума

Применение инверторных технологий позволяет обеспечивать низкий уровень шума: всего 25-26 Дб(А), что можно сравнить с шепотом человека.

Компрессор GMCC

Инверторный компрессор GMCC (Guangdong Midea-Toshiba Compressor Corporation) – японские технологии для надежной и стабильной работы кондиционера.
*GMCC – совместное предприятие производителя кондиционеров MDV и корпорации Toshiba.

GMCC

ФУНКЦИОНАЛЬНЫЕ ОСОБЕННОСТИ:

Функциональность и комфорт

ночной режим

низкий уровень шума

режим АВТО

светодиодный дисплей

функция Follow me

режим Turbo производительности

легко моющаяся панель

независимое осушение

Здоровье и безопасность

угольный фильтр

ионизатор

самоочистка внутреннего блока

Удобный монтаж

удобное подключение электропроводки

защитная крышка присоединительных патрубков

Эффективность

влагоотталкивающее алюминиевое оребрение

медные трубки с внутренними канавками трапецеидальной формы

многосекционный испаритель

Надежность и технологии

теплый пуск

функция самодиагностики

автоматический перезапуск

работа в условиях нестабильных электрических сетей

СМОТРИТЕ 3-D МОДЕЛЬ ВНУТРЕННЕГО БЛОКА НА САЙТЕ WWW.MDV-RUSSIA.RU

Модель	Внутренний блок Наружный блок		MS9Vi-09HRDN1 MORi-09HDN1	MS9Vi-12HRDN1 MORi-12HDN1
Производительность	Охлаждение	кВт	2,6(0,6-3,3)	3,5(1,2-4,0)
	Нагрев	кВт	2,9(0,9-3,9)	3,8(1,2-4,2)
Электропитание		В/Гц/Ф	220-240-50-1	
Охлаждение	Номинальный ток	А	3,6	4,8
	Номинальная мощность	кВт	0,82	1,09
Нагрев	Номинальный ток	А	3,5	4,6
	Номинальная мощность	кВт	0,81	1,05
Расход воздуха(ВБ)		$м^3/ч$	600	650
Уровень шума(ВБ)		ДБ(А)	25	26
Уровень шума(НБ)		ДБ(А)	53	54
EER			3,21	
COP			3,61	
Класс энергопотребления			A	
Хладагент	Тип		R410A	
Размер	Ш х В х Г(ВБ)	мм	850*290*165	
	Ш х В х Г(НБ)	мм	670*540*265	
Размер в упаковке	Ш х В х Г(ВБ)	мм	920*365*240	
	Ш х В х Г(НБ)	мм	770*570*325	
Вес Нетто	Внутренний блок	кг	8,5	9
	Наружный блок	кг	27,5	29
Вес Брутто	Внутренний блок	кг	10,5	11
	Наружный блок	кг	29,5	31
Диаметр труб	Жидкостная труба	мм(дюйм)	6,35 (1/4")	
	Газовая труба	мм(дюйм)	9,53 (3/8")	
	Максимальная длина труб	м	20	
Максимальный перепад по высоте между внутренним и наружным блоками		м	8	
Подключение электропитания			внутренний блок	
Количество проводов в межблочном кабеле и их сечение			4*1,5 $мм^2$	
Размер под кронштейн (Ш*Г)		мм	481*276	

Серия VIDA Solar Power

DC Inverter

Класс A

Гарантия 4 года

Беспроводной пульт дистанционного управления R05
Входит в стандартную комплектацию

MDS9V / MO9V
внутренний наружный

3.5 кВт

Инверторная сплит-система серии VIDA с дополнительным питанием от солнечной энергии производительностью 12 kBTU. Сплит-система состоит из трех основных частей: наружного блока, внутреннего блока, солнечных панелей.

Возможно подключение от 1-ой до 3-х солнечных панелей. Панель подключаются к наружному блоку. Солнечная панель при стандартных условиях вырабатывает 30 В постоянного тока. В наружном блоке размещен преобразователь типа DC-DC. Преобразование проходит из 30 В постоянного тока в 310 В постоянного тока, которое используется непосредственно для питания модуля инвертора.

Сочетание высокого коэффициента энергетической эффективности и возможности использования солнечной энергии позволяет максимально экономить электроэнергию.

Семь режимов работы: охлаждение, обогрев, осушение, вентиляция, автоматический режим, ночной режим, турбо-режим (быстрое охлаждение, быстрый обогрев).

ПРЕИМУЩЕСТВА

Подключение солнечных батарей

Подключение к наружному блоку солнечных батарей позволяет существенно снизить расходы на электроэнергию.
При наружной температуре +35 °С и температуре помещения +23 °С, времени работы кондиционера 8 часов вдень (с 09-00 до 17-00), три месяца в году, стандартная инверторная сплит-система производительностью 12 kBTU израсходует 576 кВт/ч.
Инверторная сплит-система серии VIDA с дополнительным питанием от солнечной энергии производительностью 12 kBTU при таких же условиях израсходует: с одной солнечной панелью 235 кВт/ч, с двумя панелями 108 кВт/ч, с тремя панелями 90 кВт/ч.

Самоочистка

Функция самоочистки внутреннего блока – удаляет пыль с теплообменника с помощью конденсата, предотвращает появление бактерий и плесени.
В режиме вентилятора пыль смывается с теплообменника конденсатом и выходит вместе с водой. Затем происходит осушение уже чистого кондиционера в режиме слабого обогрева. И на финальном этапе – нормализация температуры внутреннего блока.

Очистка выдуваемого воздуха

Ионизатор насыщает воздух отрицательными ионами, которые оказывают полезное влияние на иммунную систему человека.
Угольный фильтр уничтожает запах аммиака и поглощает вредные химические газы.

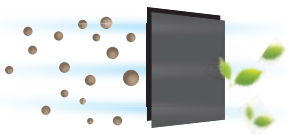

Функция FOLLOW ME

Функция FOLLOW ME помогает создать комфортные условия в помещении и разумно расходовать электроэнергию.
При активации этой функции кондиционер отслеживает температуру в помещении с помощью датчика, который расположен в пульте дистанционного управления. Если положить пульт рядом с собой, то можно обеспечить комфортную температуру непосредственно в той части комнаты, где находится человек.

Низкий уровень шума

Применение инверторных технологий позволяет обеспечивать низкий уровень шума всего 26 Дб(А), что можно сравнить с шепотом человека.

Компрессор GMCC

Инверторный компрессор GMCC (Guangdong Midea-Toshiba Compressor Corporation) – японские технологии для надежной и стабильной работы кондиционера.
*GMCC – совместное предприятие производителя кондиционеров MDV и корпорации Toshiba.

GMCC

ФУНКЦИОНАЛЬНЫЕ ОСОБЕННОСТИ:

Функциональность и комфорт

ночной режим

низкий уровень шума

режим АВТО

светодиодный дисплей

функция Follow me

режим Turbo производительности

легко моющаяся панель

независимое осушение

Здоровье и безопасность

угольный фильтр

ионизатор

самоочистка внутреннего блока

Удобный монтаж

удобное подключение электропроводки

защитная крышка присоединительных патрубков

Эффективность

влагоотталкивающее алюминиевое оребрение

медные трубки с внутренними канавками трапецеидальной формы

многосекционный испаритель

Надежность и технологии

теплый пуск

функция самодиагностики

автоматический перезапуск

работа в условиях нестабильных электрических сетей

Модель	Внутренний блок Наружный блок		MS9Vi-12HRDN1 MORi-12HDN1
Производительность	Охлаждение	кВт	3,5(1,2-4,0)
	Нагрев	кВт	3,8(1,2-4,2)
Электропитание		В/Гц/Ф	220-240-50-1
Охлаждение	Номинальный ток	А	4,8
	Номинальная мощность	кВт	1,09
Нагрев	Номинальный ток	А	4,6
	Номинальная мощность	кВт	1,05
Расход воздуха(ВБ)		$м^3/ч$	650
Уровень шума(ВБ)		ДБ(А)	26
Уровень шума(НБ)		ДБ(А)	54
EER			3,21
COP			3,61
Класс энергопотребления			A
Хладагент	Тип		R410A
Размер	Ш х В х Г(ВБ)	мм	850*290*165
	Ш х В х Г(НБ)	мм	670*540*265
Размер в упаковке	Ш х В х Г(ВБ)	мм	920*365*240
	Ш х В х Г(НБ)	мм	770*570*325
Вес Нетто	Внутренний блок	кг	9
	Наружный блок	кг	29
Вес Брутто	Внутренний блок	кг	11
	Наружный блок	кг	31
Диаметр труб	Жидкостная труба	мм(дюйм)	6,35 (1/4")
	Газовая труба	мм(дюйм)	9,53 (3/8")
	Максимальная длина труб	м	20
Максимальный перепад по высоте между внутренним и наружным блоками		м	8
Подключение электропитания			внутренний блок
Количество проводов в межблочном кабеле и их сечение			4*1,5 $мм^2$
Размер под кронштейн (Ш*Г)		мм	481*276

Серия R

ON/OFF

Класс А

Гарантия 3 года

Беспроводной пульт дистанционного управления R05
Входит в стандартную комплектацию

MDSR / MDOR
внутренний наружный

2.2, 2.6, 3.5, 5.3, 7.0, 8.2 кВт

Сплит-система серии R уже зарекомендовала себя на рынке в качестве надежного и в то же время самого простого решения. При традиционно высоком уровне качества исполнения узлов системы и применяемого пластика корпуса, данная серия является доступной самому широкому кругу потребителей.
В моделях серии используются компрессоры GMCC (Guangdong Midea-Toshiba Compressor Corporation), что служит гарантией того, что кондиционер бесперебойно прослужит вам долгие годы. В серии R применен режим температурной компенсации для создания комфортных условий в помещении. Четыре фильтра сделают воздух чистым.
В работе над дизайном были учтены предпочтения молодых людей в возрасте от 20 до 35 лет, выявленные посредством проведения опросов в сети internet. В результате дизайнерскому центру удалось создать один из наиболее популярных дизайнов для моделей данной ценовой категории.

СМОТРИТЕ 3-D МОДЕЛЬ ВНУТРЕННЕГО БЛОКА НА САЙТЕ WWW.MDV-RUSSIA.RU

ПРЕИМУЩЕСТВА

Функция температурной компенсации

Температурная компенсация автоматически учитывает разницу температур между полом и потолком и создает заданную с пульта управления температуру в нижней части помещения.

Четыре фильтра тонкой очистки

Уникальная СИСТЕМА ИЗ ЧЕТЫРЕХ ФИЛЬТРОВ тонкой очистки обеспечивает чистоту выдуваемого воздуха (угольный, фотокаталитический, лизоцимовый и фильтр с ионами серебра).
Фотокаталитический фильтр с диоксидом титана (TiO2) восстанавливает свои свойства под воздействием прямых солнечных лучей, поэтому не требует замены.

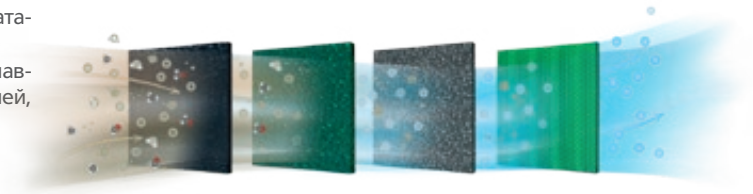

Низкотемпературный комплект

Возможность комплектации НИЗКОТЕМПЕРАТУРНЫМ КОМПЛЕКТОМ*, который обеспечивает работу кондиционера при температуре наружного воздуха до -25 °С в режиме охлаждения. В межсезонье, при уличной температуре от +15 °С до -5 °С сохраняется 100% холодопроизводительность.
*Для моделей с окончанием «v» -установка на заводе с гарантией производителя. Также есть возможность опциональной доработки на базе сервис-центра дистрибьютора.

100% производительность

Компрессор GMCC

Ротационный компрессор GMCC – японские технологии для надежной и стабильной работы кондиционера.

GMCC

ФУНКЦИОНАЛЬНЫЕ ОСОБЕННОСТИ:

Функциональность и комфорт

ночной режим

низкий уровень шума

режим АВТО

светодиодный дисплей

функция температурной компенсации

режим Turbo производительности

легко моющаяся панель

независимое осушение

Здоровье и безопасность

четыре фильтра тонкой очистки

Удобный монтаж

удобное подключение электропроводки

защитная крышка присоединительных патрубков

Эффективность

влагоотталкивающее алюминиевое оребрение

медные трубки с внутренними канавками трапецеидальной формы

многосекционный испаритель

Надежность и технологии

теплый пуск

функция самодиагностики

автоматический перезапуск

работа в условиях нестабильных электрических сетей

*** ПРИГЛАШАЕМ ВАС В ВИРТУАЛЬНЫЙ ТУР НА ПРОИЗВОДСТВО НА САЙТЕ WWW.MDV-RUSSIA.RU**

Модель / Внутренний блок / Наружный блок			MDSR-07HRN1 MDOR-07HN1	MDSR-09HRN1 MDOR-09HN1(-v)	MDSR-12HRN1 MDOR-12HN1(-v)	MDSR-18HRN1 MDOR-18HN1(-v)	MDSR-24HRN1 MDOR-24HN1	MDSR-28HRN1 MDOR-28HN1(-v)
Производительность	Охлаждение	кВт	2,2	2,64	3,52	5,28	7,03	8,21
	Нагрев	кВт	2,34	2,78	3,81	5,28	7,33	8,5
Электропитание		В/Гц/Ф	220-240-50-1					
Охлаждение	Номинальный ток	А	3,1	3,7	4,8	7,5	11,2	13,4
	Номинальная мощность	кВт	0,68	0,82	1,09	1,64	2,5	2,93
Нагрев	Номинальный ток	А	3,1	3	3,8	6,5	11,5	11,6
	Номинальная мощность	кВт	0,65	0,77	1,04	1,46	2,28	2,55
Расход воздуха(ВБ)		м³/ч	400	480	580	750	920	1050
Уровень шума(ВБ)		ДБ(А)	27	29	35	35	39	42
Уровень шума(НБ)		ДБ(А)	55	54	54	60	61	59
EER			3,21				2,81	3,01
COP			3,61	3,62	3,63	3,61	3,21	3,21
Класс энергопотребления			A				B	
Хладагент	Тип		R410A					
Размер	Ш х В х Г(ВБ)	мм	710*250*189		790*275*190	930*275*198	1030*221*313	
	Ш х В х Г(НБ)	мм	685*430*260	700*535*235	780*540*250	760*590*285	820*595*330	845*700*320
Размер в упаковке	Ш х В х Г(ВБ)	мм	775*324*260		865*350*265	1030*350*265	1135*435*315	
	Ш х В х Г(НБ)	мм	795*495*345	815*580*325	910*585*335	887*645*355	940*645*415	965*755*395
Вес Нетто	Внутренний блок	кг	7		8	10	13	
	Наружный блок	кг	23	24,5	26	37,5	44	49
Вес Брутто	Внутренний блок	кг	8,5	9,5	10	12,5	17,5	
	Наружный блок	кг	25	26,5	28	39,5	48	52,5
Диаметр труб	Жидкостная труба	мм(дюйм)	6,35(1/4")				9,53(3/8")	
	Газовая труба	мм(дюйм)	9,53(3/8")		12,7(1/2")		15,88(5/8")	
	Максимальная длина труб	м	20			25		
Максимальный перепад по высоте между внутренним и наружным блоками		м	8			10		
Подключение электропитания			внутренний блок				наружный блок	
Количество проводов в межблочном кабеле и их сечение			5*1,5мм²(-v 6*1,5мм²)			5*2,5мм² (-v 6*2,5мм²)	4*1,5мм²	

Схемы межблочных соединений

серия Alps

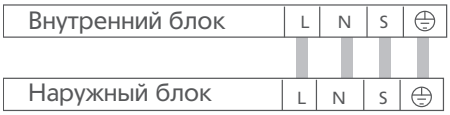

кабель 4*1.5 мм²

серия R on/off (7, 9, 12, 18 kBTU)

кабель 5*1.5 мм² (7/9/12 kBTU)

кабель 5*2.5 мм² (18 kBTU)

серия Vida

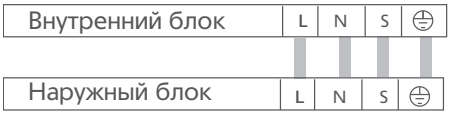

кабель 4*1.5 мм² (9/12 kBTU)

кабель 4*2.5 мм² (18 kBTU)

серия R on/off (24, 28 kBTU)

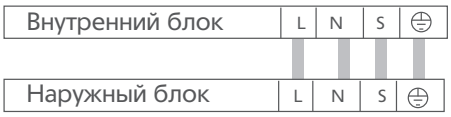

кабель 4*1.5 мм² (24/28 kBTU)

серия R on/off с низкотемпературным комплектом

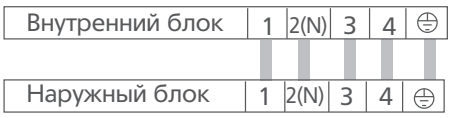

кабель 5*1.5 мм² (9/12 kBTU)

кабель 5*2.5 мм² (18 kBTU)

кабель 4*1.5 мм² (24/28 kBTU)

Подать питание на нагреватель картера (1*1,5 мм²)

серия Aurora

внутренний блок

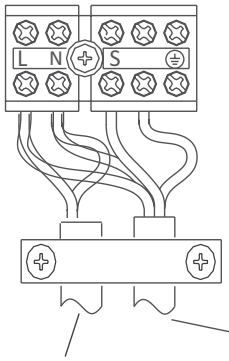

электропитание

к наружному блоку

внутренний блок

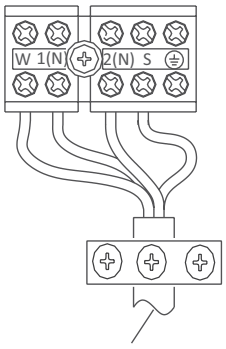

к наружному блоку

внутренний блок

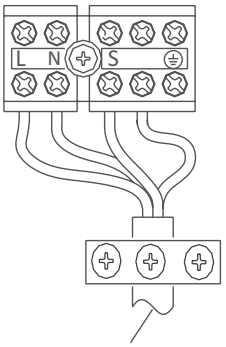

к наружному блоку

наружный блок

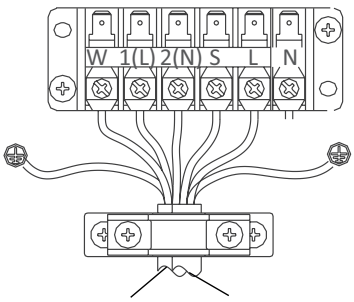

ко внутреннему блоку

электропитание

серия Fairwind (7, 9, 12, 18 kBTU)

Внутренний блок	1	2(N)	3	4	⏚
Наружный блок	1	2(N)	3	4	⏚

кабель 5*1.5 мм² (7/9/12 kBTU)

кабель 5*2.5 мм² (18 kBTU)

серия Fairwind (24, 28 kBTU)

Внутренний блок	L	N	S	⏚
Наружный блок	L	N	S	⏚

кабель 4*1.5 мм² (24/28 kBTU)

серия Fairwind с низкотемпературным комплектом

Внутренний блок	1	2(N)	3	4	⏚
Наружный блок	1	2(N)	3	4	⏚

кабель 5*1.5 мм² (9/12 kBTU)

кабель 5*2.5 мм² (18 kBTU)

кабель 4*1.5 мм² (24/28 kBTU)

Подать питание на нагреватель картера (1*1,5 мм²)

Мульти-сплит-система серии FREE MATCH

DC Inverter

Мультисплит-система серии FREE MATCH является системой инверторного типа с широкими возможностями компоновки внутренних блоков по типам и мощности, что позволяет гибко и индивидуально подходить к проектированию системы кондиционирования для конкретного помещения. Возможность изменения установки температурной компенсации создаёт комфортные условия пребывания человека как жилых, так и в офисных помещениях. Четыре типа внутренних блоков: настенные серии Aurora, компактные кассетные, канальные и консольные имеют современный элегантный дизайн и идеально вписываются практически в любой интерьер.

Наружные блоки четырех типов 1-drive-2, 1-drive-3, 1-drive-4 и 1-drive-5 с возможностью подключения от 2 до 5 внутренних блоков позволяют сократить кол-во наружных блоков по сравнению с традиционными сплит-системами и сохранить фасад здания практически в нетронутом виде.

Новые настенные внутренние блоки серии Aurora. Внутренние блоки серии Aurora оснащены функциями температурной компенсации и Follow Me для создания комфортных условий в помещении. В каждом внутреннем блоке установлена новая высокоэффективная система тонкой очистки, состоящая из четырех фильтров, а также противопылевой фильтр высокой плотности. Дополнительно можно установить плазменный фильтр.

Кассетные внутренние блоки имеют управляемые жалюзи, обеспечивающие оптимально комфортное воздухораспределение на 360°, что улучшает воздухообмен в помещении. Кондиционеры данного типа всегда оборудованы дренажным насосом для отвода конденсата на высоту до 750 мм. Современный дизайн, передовая технология производства компонентов и исходных материалов обеспечивают высокую производительность при одних из самых низких шумовых характеристиках. Комплектуются беспроводным пультом ДУ.

Канальные внутренние блоки. Используется скрытый монтаж в подвесном потолке, который не влияет на интерьер обслуживаемого помещения, в помещении видны только решетки. Блоки обладают очень низким уровнем шума. Комплектуются проводным пультом ДУ.

Консольные внутренние блоки обеспечивают равномерное распределение температуры в помещении, направляя мощную струю обработанного воздуха вдоль стены по 4-м сторонам (вверх-вниз, вправо-влево). Это позволяет более равномерно распределить воздух по всему объему обслуживаемого помещения и избежать прямого попадания холодного воздуха на людей, домашних животных и комнатные растения. Внутренний блок кондиционера консольного типа размещается вертикально на стене. Комплектуются беспроводным пультом ДУ.

ПРЕИМУЩЕСТВА

Наружные блоки четырех типов

Наружные блоки четырех типов (1-drive-2, 1-drive-3, 1-drive-4 и 1-drive-5) позволяют сократить количество внешних блоков по сравнению с традиционными сплит-системами и сохранить фасад здания практически в нетронутом виде.

Двухстороннее распределение воздушных потоков

Равномерное распределение воздушных потоков по помещению (вверх-вниз, вправо-влево), без прямого попадания струи воздуха на человека.

Охлаждение нескольких помещений одним блоком

При применении внутренних блоков канального типа есть возможность одновременного охлаждения нескольких помещений посредством системы воздуховодов.

Семь режимов работы

Семь режимов работы: охлаждение, обогрев, осушение, вентиляция, автоматический режим, ночной режим, турбо-режим (быстрое охлаждение, быстрый обогрев).

ФУНКЦИОНАЛЬНЫЕ ОСОБЕННОСТИ:

Функциональность и комфорт

ночной режим | низкий уровень шума | режим АВТО | светодиодный дисплей | легко моющаяся панель | независимое осушение | проводной пульт управления | автоматическое качание заслонки

Удобный монтаж

удобное подключение электропроводки

Эффективность

влагоотталкивающее алюминиевое оребрение | медные трубки с внутренними канавками трапецеидальной формы | многосекционный испаритель

Надежность и технологии

теплый пуск | функция самодиагностики | автоматический перезапуск | работа в условиях нестабильных электрических сетей

Модель (наружние блоки)			MD2O-14HDN1	MD2O-16HFN1	MD2O-18HDN1	MD3O-21HDN1	MD3O-27HDN1	MD3O-27HFN1	MD4O-27HDN1	MD4O-36HDN1	MD5O-36HDN1
Производительность	Охлаждение	кВт	4,1	4,7	5,2	6,1	7,8	7,8	7,8	10,5	10,5
	Нагрев	кВт	4,4	5,0	6,1	6,7	8,8	8,8	8,8	11,0	11,0
Электропитание		В/Гц/Ф	220-240-50-1								
Охлаждение	Номинальный ток	А	5,7	6,6	7,5	8,6	11,0	11,2	11,2	15,5	15,5
	Номинальная мощность	кВт	1,27	1,46	1,62	1,91	2,4	2,47	2,47	3,45	3,45
Нагрев	Номинальный ток	А	5,5	6,3	7,6	8,4	11,2	10,8	11,1	15,2	15,2
	Номинальная мощность	кВт	1,22	1,38	1,67	1,88	2,42	2,38	2,44	3,38	3,38
Уровень шума		ДБ(А)	57,6	56	57	58	59	59	60	61	65
EER			3,21	3,21	3,21	3,22	3,25	3,21	3,2	3,04	3,03
COP			3,61	3,61	3,65	3,62	3,63	3,69	3,6	3,28	3,42
Класс энерго-потребления			A						B		
Хладагент	Тип		R410A								
Размер	Ш х В х Г	мм	760*590*285	810*558*310	845*700*320			900*860*315		990*965*345	
Размер в упаковке	Ш х В х Г(ВБ)	мм	887*645*355	930*645*400	965*755*395			1043*915*395		1120*1100*435	
	Наружный блок	кг	39	34,5	45	45	58	62	65	79	80
	Наружный блок	кг	41	37,5	48	48	61	67	69	90	91
Диаметр труб	Жидкостная труба	мм(дюйм)	6,35(1/4")*2			6,35(1/4")*3			6,35(1/4")*4		6,35(1/4")*5
	Газовая труба	мм(дюйм)	9,53(3/8")*2			9,53(3/8")*3			9,53(3/8")*4		9,53(3/8")*5
	Максимальная длина труб	м	30(20)			45(25)			60(30)		75(30)
Макс. перепад по высоте между внутренним и наружным блоками		м	15/10								
Подключение электропитания			наружный блок								
Количество проводов в межблочном кабеле и их сечение			4*1,5мм²*2			4*1,5мм²*3			4*1,5мм²*4		4*1,5мм²*5

Модель (настенные блоки)			MDSAI-07HRFN1	MDSAI-09HRDN1	MDSAI-12HRDN1	MDSAI-18HRDN1
Производительность	Охлаждение	кВт	2,2	2,64	3,52	5,28
	Нагрев	кВт	2,34	2,93	3,81	5,57
Электропитание		В/Гц/Ф	220-240-50-1			
Номинальная мощность		Вт	24	48	48	62
Расход воздуха		м³/ч	440/360/260	440/360/260	510/440/355	810/650/580
Уровень шума		ДБ(А)	37/30/24	40/34/29	38/31/25	42/37/32
Хладагент	Тип		R410A			
Размер	Ш х В х Г	мм	722*290*187		802*297*189	965*319*215
Размер в упаковке	Ш х В х Г(ВБ)	мм	790*370*270		875*375*285	1045*405*305
Вес Нетто	Внутр. блок	кг	7,5		8,2	11
Вес Брутто	Внутр. блок	кг	8,8		10,6	13
Диаметр труб	Жидкостная труба	мм(дюйм)	6,35(1/4")			
	Газовая труба	мм(дюйм)	9,53(3/8")			12,7(1/2")

Модель (кассетные блоки)			MDCA3I-07HRDN1	MDCA3I-09HRDN1	MDCA3I-12HRDN1	MDCA3I-18HRDN1
Производительность	Охлаждение	кВт	2,05	2,64	3,52	5,28
	Нагрев	кВт	2,34	3,22	3,81	5,86
Электропитание		В/Гц/Ф	220-240-50-1			
Номинальная мощность		Вт	40	60	60	102
Расход воздуха		м³/ч	680/550/430	680/550/430	680/550/430	810/650/530
Уровень шума		ДБ(А)	39/35/32	39/35/32	39/35/32	47/41/38
Хладагент	Тип		R410A			
Размер	Ш х В х Г (блок)	мм	570*260*570			
Размер в упаковке	Ш х В х Г(блок)	мм	655*290*655			
Размер	Ш х В х Г (панель)		647*50*647			
Размер в упаковке	Ш х В х Г (панель)		715*123*715			
Вес Нетто	Внутр. блок	кг	16	14,4	16,4	
Вес Брутто	Внутр. блок	кг	18	17,2	19,2	
Диаметр труб	Жидкостная труба	мм(дюйм)	6,35(1/4")			
	Газовая труба	мм(дюйм)	9,53(3/8")		12,7(1/2")	

Модель (канальные блоки)			MDTBI-07HRDN1	MDTBI-09HRDN1	MDTBI-12HRDN1	MDTBI-18HRDN1
Производительность	Охлаждение	кВт	2,05	2,64	3,52	5,28
	Нагрев	кВт	2,49	3,22	3,81	5,86
Электропитание		В/Гц/Ф	220-240-50-1			
Номинальная мощность		Вт	62			107
Расход воздуха		м³/ч	600			900
ESP		Па	40			70
Уровень шума		ДБ(А)	39			41
Хладагент	Тип		R410A			
Размер	Ш х В х Г	мм	700*635*210			920*635*210
Размер в упаковке	Ш х В х Г(ВБ)	мм	915*640*275			1135*655*290
Вес Нетто	Внутр. блок	кг	20			23
Вес Брутто	Внутр. блок	кг	25			29
Диаметр труб	Жидкостная труба	мм(дюйм)	6,35(1/4")			
	Газовая труба	мм(дюйм)	9,53(3/8")			12,7(1/2")

Модель (консольные блоки)			MDFF-09HRDN1	MDFF-12HRDN1
Производительность	Охлаждение	кВт	2,64	3,52
	Нагрев	кВт	2,93	4,1
Электропитание		В/Гц/Ф	220-240-50-1	
Номинальная мощность		Вт	30	
Расход воздуха		м³/ч	650	620
Уровень шума		ДБ(А)	28	28
Хладагент	Тип		R410A	
Размер	Ш х В х Г	мм	700*600*210	
Размер в упаковке	Ш х В х Г(ВБ)	мм	810*710*305	
Вес Нетто	Внутр. блок	кг	13	15
Вес Брутто	Внутр. блок	кг	19	20
Диаметр труб	Жидкостная труба	мм(дюйм)	6,35(1/4")	
	Газовая труба	мм(дюйм)	9,53(3/8")	

Free Match. Таблица комбинаций

MD2O-14HDN1 4.1 кВт MD2O-16HFN1 4.7 кВт	один блок	два блока	
	7	7+7	9+9
	9	7+9	9+12
	12	7+12	
	18		

Примечание. В такой системе не должно быть более одного кассетного/канального/напольно-потолочного внутреннего блока.

MD2O-18HDN1	один блок	два блока	
5,3 кВт	7	7+7	9+9
	9	7+9	9+12
	12	7+12	12+12
	18	7+18	

Нельзя подключать более одного кассетного или канального, или консольного блока. Блоки мощностью 18kBTU использовать только настенного типа

MD3O-21HDN1	один блок	два блока		три блока	
6.1 кВт	7	7+7	9+9	7+7+7	7+9+12
	9	7+9	9+12	7+7+9	9+9+9
	12	7+12	9+18	7+7+12	9+9+12
	18	7+18	12+12	7+9+9	

Нельзя подключать более одного кассетного или канального, или консольного блока. Блоки мощностью 18kBTU использовать только настенного типа

MD3O-27HD(F)N1	один блок	два блока			три блока		
7,8 кВт	7	7+7	9+9	12+18	7+7+7	7+9+9	9+9+12
	9	7+9	9+12		7+7+9	7+9+12	9+12+12
	12	7+12	9+18		7+7+12	7+12+12	
	18	7+18	12+12		7+7+18	9+9+9	

Блоки мощностью 18kBTU использовать только настенного типа

MD4O-36HDN1	один блок	два блока			три блока				
10,4 кВт	7	7+7	9+9	12+18	7+7+7	7+9+9	7+12+18	9+9+18	12+12+12
	9	7+9	9+12	18+18	7+7+9	7+9+12	7+18+18	9+12+12	12+12+18
	12	7+12	9+18		7+7+12	7+9+18	9+9+9	9+12+18	12+18+18
	18	7+18	12+12		7+7+18	7+12+12	9+9+12	9+18+18	

четыре блока								
7+7+7+7	7+7+9+9	7+7+12+18	7+9+9+18	7+12+12+12	9+9+9+18	9+12+12+18		
7+7+7+9	7+7+9+12	7+7+18+18	7+9+12+12	7+12+12+18	9+9+12+12	12+12+12+12		
7+7+7+12	7+7+9+18	7+9+9+9	7+9+12+18	9+9+9+9	9+9+12+18	12+12+12+18		
7+7+7+18	7+7+12+12	7+9+9+12	7+9+18+18	9+9+9+12	9+9+12+12			

MD5O-36HDN1	один блок	два блока		три блока		
10,4 кВт	7	7+7	9+12	7+7+7	7+12+12	9+12+18
	9	7+9	9+18	7+7+9	7+12+18	9+18+18
	12	7+12	12+12	7+7+12	7+18+18	12+12+12
	18	7+18	12+18	7+7+18	9+9+9	12+12+18
		9+9	18+18	7+9+9	9+9+12	12+18+18
				7+9+12	9+9+18	18+18+18
				7+9+18	9+12+12	

четыре блока				пять блоков				
7+7+7+7	7+7+12+12	7+9+12+18	9+9+9+18	7+7+7+7+7	7+7+7+9+18	7+7+9+9+18	7+9+9+12+18	9+9+9+12+18
7+7+7+9	7+7+12+18	7+9+18+18	9+9+12+12	7+7+7+7+9	7+7+7+12+18	7+7+9+12+18	7+9+12+12+12	9+9+12+12+12
7+7+7+12	7+7+18+18	7+12+12+12	9+9+12+18	7+7+7+7+12	7+7+7+18+18	7+7+12+12+18	7+9+12+12+18	9+12+12+12+12
7+7+7+18	7+9+9+9	7+12+12+18	9+9+18+18	7+7+7+7+18	7+7+9+9+9	7+9+9+9+9	9+9+9+9+9	12+12+12+12+12
7+7+9+9	7+9+9+12	7+12+18+18	9+12+12+12	7+7+9+9	7+7+9+9+12	7+9+9+9+12	9+9+9+9+12	
7+7+9+12	7+9+9+18	9+9+9+9	9+12+12+18	7+7+7+9+12	7+7+9+12+12	7+9+9+9+18	9+9+9+9+18	
7+7+9+12	7+9+12+12	9+9+9+12	12+12+12+12	7+7+7+12+12	7+7+12+12+12	7+9+9+12+12	9+9+9+12+12	
			12+12+12+18					

Схемы межблочных соединений

Инверторные мульти-сплиты, серия Free Match

MD2O-14HDN1, MD2O-16HFN1, MD2O-18HDN1, MD3O-21HDN1 и MD3O-27HDN1

контур A

Внутренний блок	L	N	S	⏚
кабель 4*1.5 мм^2				
Наружный блок	L	N	S	⏚

контур B / контур C

Внутренний блок	L	N	S	⏚
кабель 4*1.5 мм^2				
Наружный блок	L	N	S	⏚

Клеммник питания наружного блока

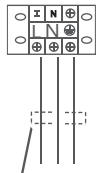

3 x 2,5 мм^2

питание
220 В , 50 Гц

Инверторные мульти-сплиты, серия Free Match

для MD4O-36HDN1

контур A

Внутренний блок	L	N	S	⏚
кабель 4*1.5 мм^2				
Наружный блок	L	N	S	⏚

контур B

Внутренний блок	L	N	S	⏚
кабель 4*1.5 мм^2				
Наружный блок	L	N	S	⏚

контур C

Внутренний блок	L	N	S	⏚
кабель 4*1.5 мм^2				
Наружный блок	L	N	S	⏚

контур D

Внутренний блок	L	N	S	⏚
кабель 4*1.5 мм^2				
Наружный блок	L	N	S	⏚

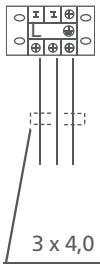

3 x 4,0 мм^2

питание
220 В , 50 Гц

Инверторные мульти-сплиты, серия Free Match

для MD5O-36HDN1

контур A

Внутренний блок	L	N	S	⏚
кабель 4*1.5 мм^2				
Наружный блок	L	N	S	⏚

контур B

Внутренний блок	L	N	S	⏚
кабель 4*1.5 мм^2				
Наружный блок	L	N	S	⏚

контур C

Внутренний блок	L	N	S	⏚
кабель 4*1.5 мм^2				
Наружный блок	L	N	S	⏚

контур D

Внутренний блок	L	N	S	⏚
кабель 4*1.5 мм^2				
Наружный блок	L	N	S	⏚

контур E

Внутренний блок	L	N	S	⏚
кабель 4*1.5 мм^2				
Наружный блок	L	N	S	⏚

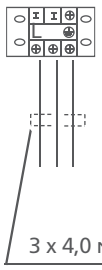

3 x 4,0 мм^2

питание
220 В , 50 Гц

МОБИЛЬНЫЕ КОНДИЦИОНЕРЫ

Мобильные кондиционеры

MPGi-09ERN1

MPN1i-09ERN1
MPN1i-12ERN1

ON/OFF

Класс А

Гарантия 3 года

MDGi	MPN1i
2.64 кВт	2.64, 3.52кВт

Серия Tango – это компактный и энергоэффективный (класс А) мобильный кондиционер, который не только легко создаст необходимый климат в помещении, но и гармонично дополнит собой любой интерьер. Единая концепция ультрасовременного hi-tech дизайна реализована как в самом блоке, так и в беспроводном пульте управления. Верхняя панель кондиционера является одновременно и LED дисплеем. Мобильный кондиционер со следующими режимами работы: охлаждение, обогрев, вентиляция, осушение, а также автоматический режим.

Мобильные кондиционеры серии N1 – это компактность, современный дизайн, энергоэффективность класса А. Двойная система фильтрации воздуха: для воздуха помещения и охлаждения конденсатора. Дизайн кондиционера этой серии выполнены в строгом и элегантном стиле, благодаря чему он вписывается в любой интерьер. Передняя панель кондиционера белого цвета. Мобильный кондиционер со следующими режимами работы: охлаждение, обогрев, вентиляция, осушение, а также автоматический режим.

Основные особенности мобильных кондиционеров:
беспроводной пульт ДУ с подсветкой, для максимально быстрого достижения заданной температуры предусмотрен режим Turbo, керамический нагревательный элемент не сжигает кислород и не снижает уровень влажности воздуха, контрастный LED дисплей, раздельные моторы вентиляторов, функции автоматической защиты, двойные жалюзи для оптимального распределения воздушного потока, автоматическая система испарения конденсата — Advanced Shower System, в случае работы кондиционера в условиях повышенной влажности предусмотрена вторая встроенная дренажная помпа.

Беспроводной пульт дистанционного управления.
Входит в стандартную комплектацию.

Модель	Внутренний блок Наружный блок		MDGi-09ERN1	MPN1i-09ERN1	MPN1i-12ERN1
Производительность	Охлаждение	кВт	2,64	2,64	3,52
	Нагрев	кВт	1,00	1,50	1,80
Электропитание		В/Гц/Ф	220-240-50-1		
Охлаждение	Номинальный ток	А	4,5	4,3	5,9
	Номинальная мощность	кВт	1,02	1,01	1,35
Нагрев	Номинальный ток	А	4,4	6,6	7,8
	Номинальная мощность	кВт	1	1,5	1,8
	Расход воздуха(ВБ)	м³/ч	380	422	530
	Уровень шума(ВБ)	ДБ(А)	54	50	48
	EER		2,6	2,61	2,61
	COP		0,98	0,98	0,98
	Класс энергопотребления		A		
Хладагент	Тип		R410A		
Размер	Ш х В х Г	мм	443x435x4840	430x320x720	483x375x814
Размер в упаковке	Ш х В х Г	мм	477x457x890	500x410x865	565x490x860
Вес Нетто		кг	29,5	29,5	35
Вес Брутто		кг	35	33,5	40

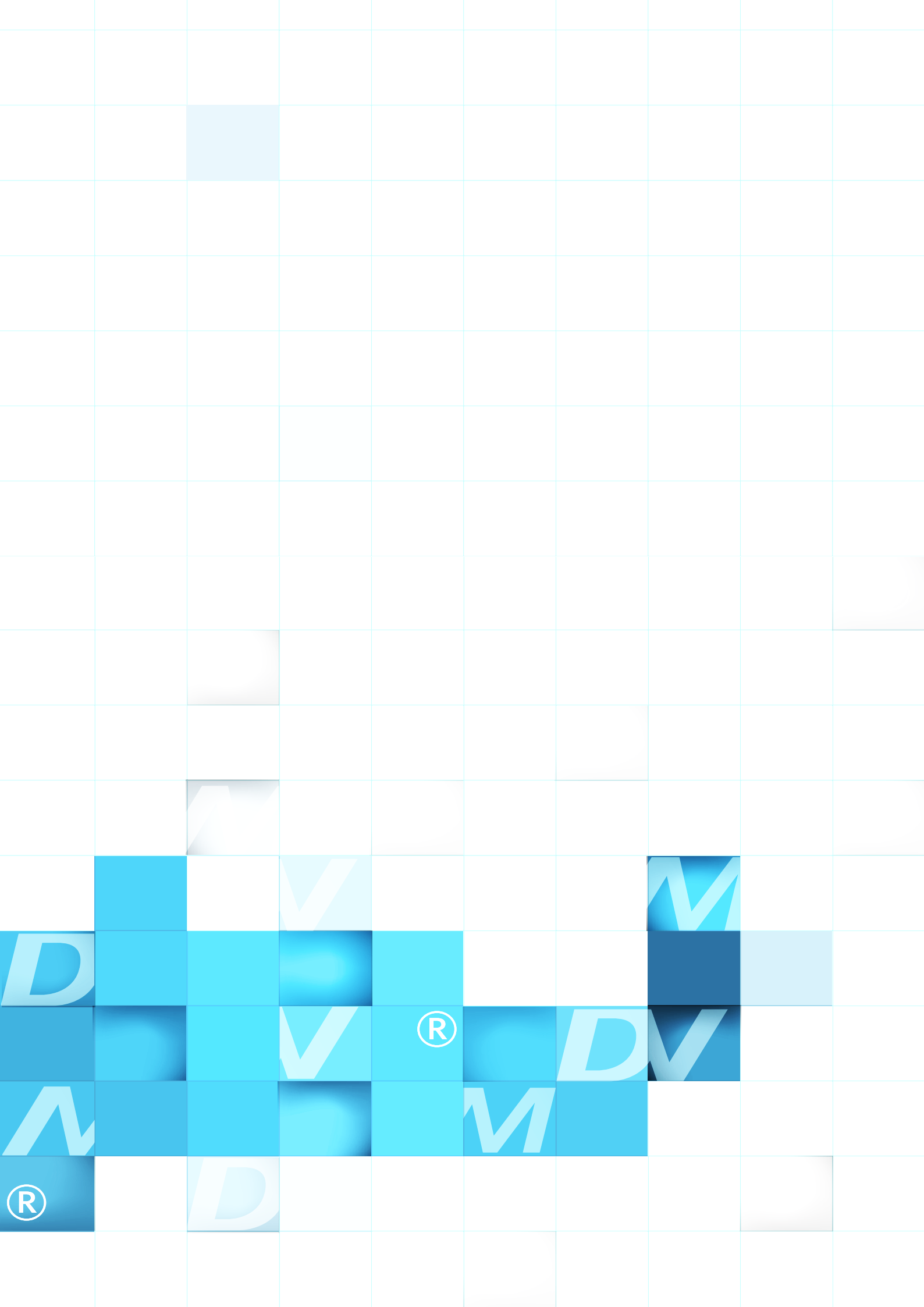

ПОЛУПРОМЫШЛЕННАЯ СЕРИЯ

АРТИКУЛЫ

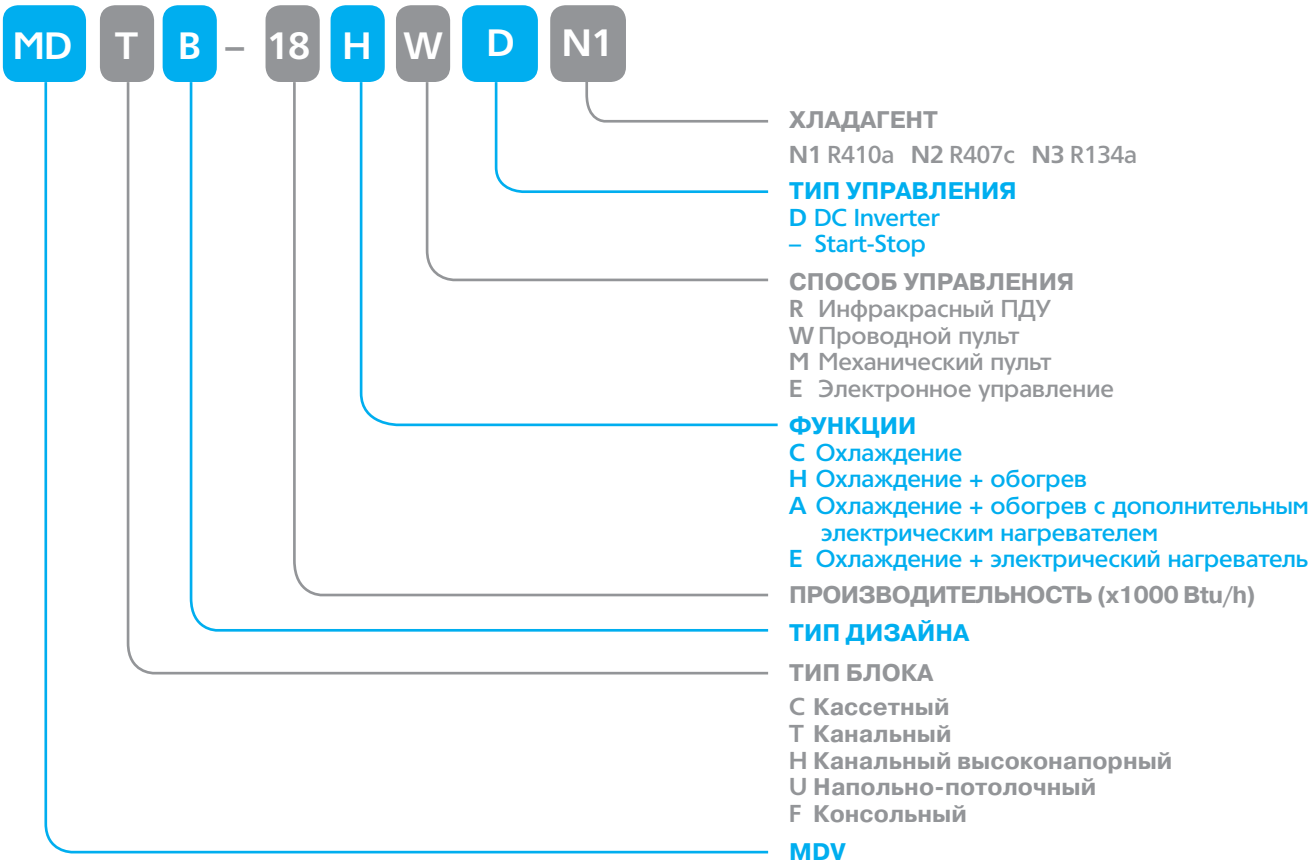
MD T B – 18 H W D N1
ХЛАДАГЕНТ
N1 R410a N2 R407c N3 R134a
ТИП УПРАВЛЕНИЯ
D DC Inverter
– Start-Stop
СПОСОБ УПРАВЛЕНИЯ
R Инфракрасный ПДУ
W Проводной пульт
M Механический пульт
E Электронное управление
ФУНКЦИИ
C Охлаждение
H Охлаждение + обогрев
A Охлаждение + обогрев с дополнительным электрическим нагревателем
E Охлаждение + электрический нагреватель
ПРОИЗВОДИТЕЛЬНОСТЬ (x1000 Btu/h)
ТИП ДИЗАЙНА
ТИП БЛОКА
C Кассетный
T Канальный
H Канальный высоконапорный
U Напольно-потолочный
F Консольный
MDV

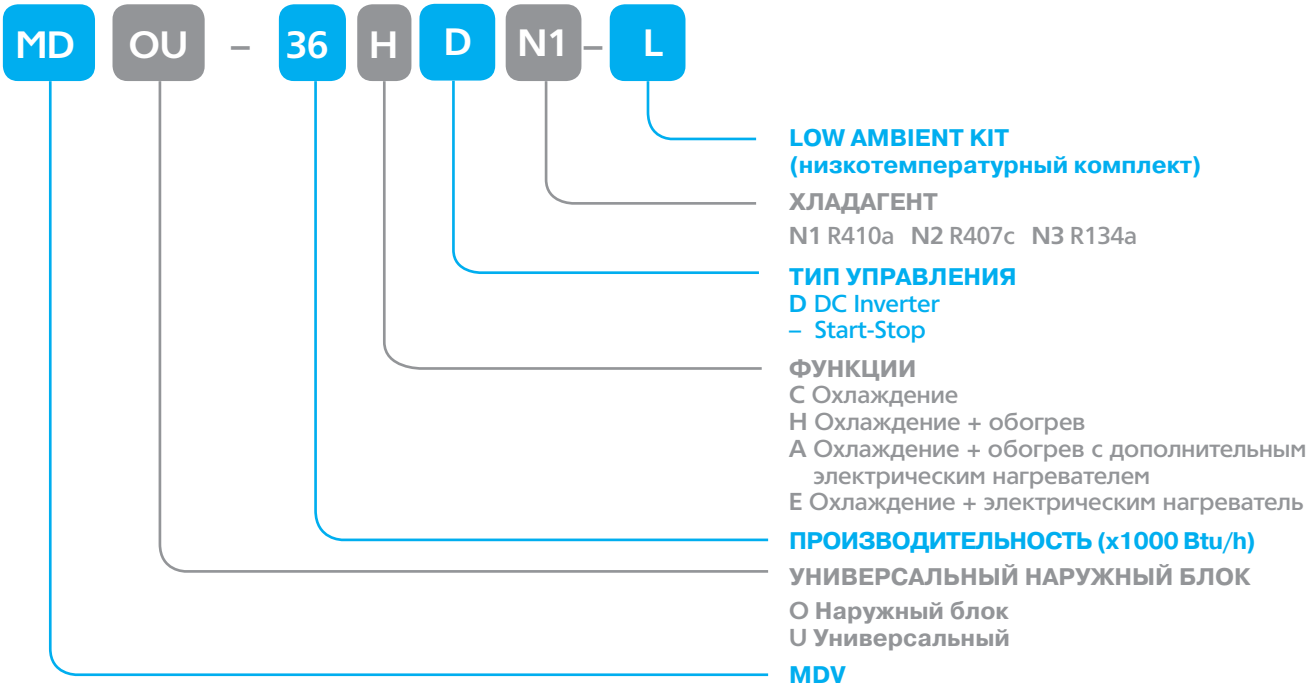
MD OU – 36 H D N1 – L
LOW AMBIENT KIT
(низкотемпературный комплект)
ХЛАДАГЕНТ
N1 R410a N2 R407c N3 R134a
ТИП УПРАВЛЕНИЯ
D DC Inverter
– Start-Stop
ФУНКЦИИ
C Охлаждение
H Охлаждение + обогрев
A Охлаждение + обогрев с дополнительным электрическим нагревателем
E Охлаждение + электрическим нагреватель
ПРОИЗВОДИТЕЛЬНОСТЬ (x1000 Btu/h)
УНИВЕРСАЛЬНЫЙ НАРУЖНЫЙ БЛОК
O Наружный блок
U Универсальный
MDV

Универсальные наружные блоки

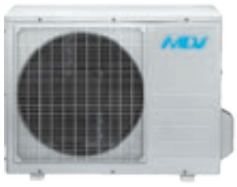
MDOU-12HN1-L

MDOU-18HN1-L

MDOU-24HN1-L

MDOU-36HN1-L

MDOU-48HN1-L
MDOU-60HN1-L

Для работы в режиме охлаждения при низких температурах окружающей среды, в наружных блоках необходимо устройство поддерживающее температуру конденсации в оптимальном температурном диапазоне. Так же для нормального запуска компрессора при низких температурах необходим нагреватель картера компрессора. В серии универсальных наружных блоков со встроенным зимним комплектом устанавливается регулятор температуры конденсации и нагревателя картера. Применение данных опций позволяет использовать кондиционеры полупромышленной серии (с внутренними блоками канального, кассетного и напольно-потолочного типов) для работы в режиме охлаждения при низких температурах окружающей среды.

Наружные блоки с предустановленным низкотемпературным комплектом

Установленный производителем низкотемпературный комплект несет в себе ряд преимуществ:

- Все необходимые регулировки произведены уже на заводе;
- Не нарушаются гарантийные условия;
- Не требуется самостоятельная установка низкотемпературного комплекта.

Модель			MDOU-12HN1-L	MDOU-18HN1-L	MDOU-24HN1-L	MDOU-36HN1-L	MDOU-48HN1-L	MDOU-60HN1-L
Электропитание		В/Гц/Ф	220-240-50-1			380-50-3		
Максимальная потребляемая мощность		кВт	1,74	2,95	3,45	4,95	6,3	7,5
Максимальный потребляемый ток		А	8,5	15	18	10	10,9	12,6
Пусковой ток		А	27	40	66	48	66	67
Модель компрессора			PA145G1C-4FTL	PA225M2CS-4KU2	PA290G2CS-4MU1	C-SBN303H8D	C-SBN373H8D	C-SBN453H8D
Тип компрессора			Ротационный			Спиральный		
Бренд			GMCC	GMCC	GMCC	Sanyo	Sanyo	Sanyo
Уровень шума		ДБ(А)	56	58	59	61	63	63
Хладагент	Тип		R410A					
	Заводская заправка	кг	1,1	1,4	1,8	2,4	3,25	3,2
Размер	Ш х В х Г	мм	780*540*250	760*590*285	842*700*320	990*965*345	900*1170*350	
Размер в упаковке	Ш х В х Г	мм	910*585*335	887*645*355	965*755*395	1120*1100*435	1032*1307*443	
Вес Нетто		кг	29,8	37	49,2	85	93,2	97
Вес Брутто	Наружный блок	кг	32	39	52,2	95	105	108
Диаметр труб	Жидкостная труба	мм(дюйм)	6,35(1/4")		9,53(3/8")	12,7(1/2")		
	Газовая труба	мм(дюйм)	12,7(1/2")		15,88(5/8")	19(3/4")		
	Максим. длина труб	м	15	25	25	30	50	50
Максим. перепад по высоте между внутренним и наружным блоками		м	8	15	15	20	25	25
Рабочие температурные границы, охлаждение		°C	-25°~43°					
Рабочие температурные границы, обогрев		°C	-7°~24°					

РАЗМЕРЫ

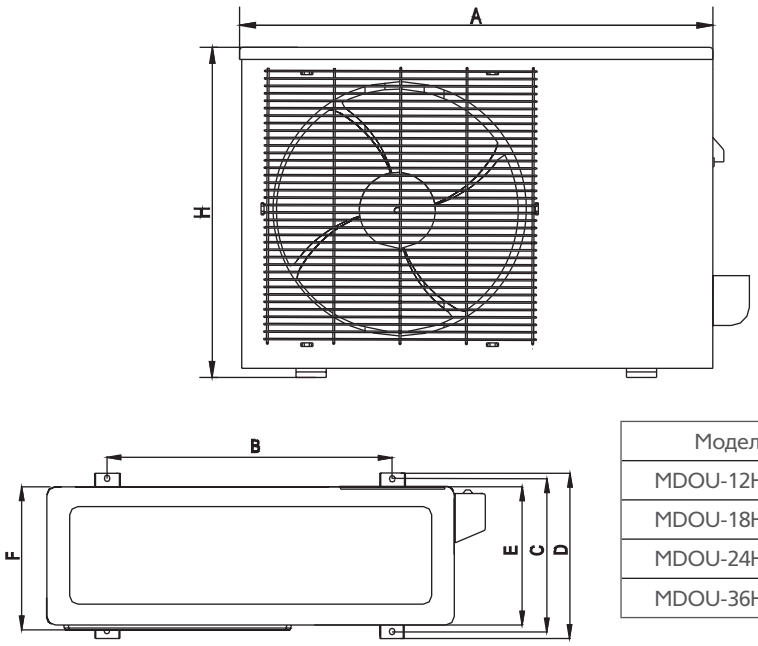

Модель	A	B	C	D	E	F	H
MDOU-12HN1-L	780	548	266	300	241	250	547
MDOU-18HN1-L	762	530	290	315	270	282	593
MDOU-24HN1-L	842	560	335	360	312	324	695
MDOU-36HN1-L	990	624	366	396	340	354	966

Размеры указаны в мм.

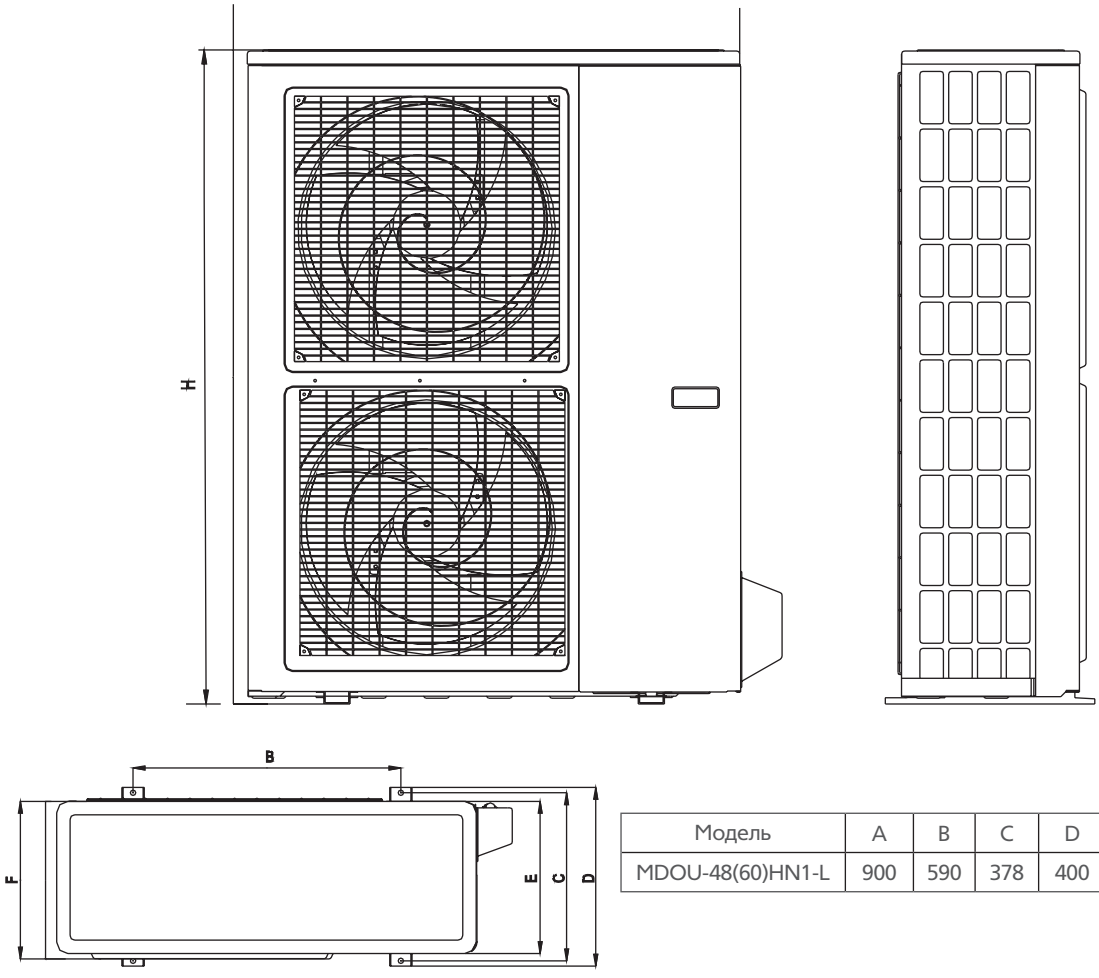

Модель	A	B	C	D	E	F	H
MDOU-48(60)HN1-L	900	590	378	400	330	340	1167

Размеры указаны в мм.

Кассетные кондиционеры (компактные)

Беспроводной пульт дистанционного управления RG61.
Входит в стандартную комплектацию.

Проводной пульт дистанционного управления.
Опционально.

ON/OFF

Гарантия 3 года

MDCA3

3.52, 5.28 кВт

Кассетные сплит-системы (компактные) – идеальное решение, как для жилых помещений, так и для небольших офисов. Они представляют собой современную систему кондиционирования воздуха с дистанционным управлением для создания в помещении комфортных климатических условий. Четыре разнонаправленных потока воздуха обеспечивают его равномерное распределение в помещении. Современный дизайн и продуманная конструкция делают кондиционер почти незаметным, поскольку при размещении за фальшь-потолок видна только декоративная решетка – лицевая панель. Поставляется в комплекте с беспроводным пультом дистанционного управления, с помощью которого осуществляется управление кондиционером. При этом в зависимости от потребностей потребителя, возможно подключение опционального проводного пульта ДУ или центрального контроллера.

ПРЕИМУЩЕСТВА

Низкотемпературный комплект

Предустановленный низкотемпературный комплект обеспечивает работу кондиционера при температуре наружного воздуха до -25 °С.
В межсезонье, при уличной температуре от +15 °С до +5 °С сохраняется 100% холодопроизводительность, что особенно актуально для помещений коммерческого назначения (например, для магазинов).

100% производительность

Двойной мотор жалюзи

Благодаря двойному мотору достигается угол поворота жалюзи до 40°. Это способствует лучшему распределению воздушных потоков и созданию комфортного климата в помещении.

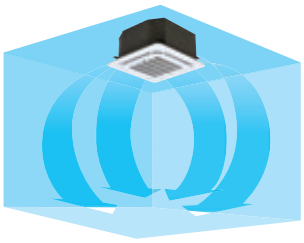

Распределение потока воздуха на 360°

Панель с круговым распределением воздушного потока обеспечивает быстрое и равномерное охлаждение или нагрев помещения. Воздух выдувается по восьми направлениям

Встроенный блок электроники

Блок электроники располагается внутри корпуса, благодаря чему возможна установка в стандартную ячейку подвесного потолка размером 600*600 мм.

Дренажная помпа

Дренажная помпа для отвода конденсата на высоту до 750 мм, предотвращает застаивание жидкости в дренажной системе.

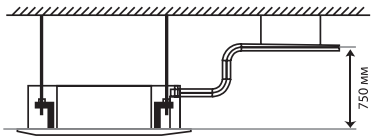

ФУНКЦИОНАЛЬНЫЕ ОСОБЕННОСТИ:

Функциональность и комфорт

ночной режим

теплый пуск

независимое осушение

автоматическая работа воздушных заслонок

таймер

охлаждение при низкой температуре наружного воздуха

панель с круговым распределением воздушного потока

Здоровье и безопасность

моющийся фильтр

Удобный монтаж

удобное подключение электропроводки

встроенный дренажный насос

защитная крышка присоединительных патрубков

Эффективность

влагоотталкивающее алюминиевое оребрение

медные трубки с внутренними канавками трапецеидальной формы

многосекционный испаритель

Надежность и технологии

автоматический перезапуск

проводной пульт (опция)

функция самодиагностики

корпус с антикоррозийным покрытием

автоматическая оттайка инея

Модель	Внутренний блок		MDCA3-12HRN1	MDCA3-18HRN1
Производительность	Охлаждение	кВт	3,52	5,28
	Нагрев	кВт	3,81	5,57
Электропитание (внутренний блок)		В/Гц/Ф	220-240-50-1	
Охлаждение	Номинальный ток	А	5,81	9,1
	Номинальная мощность	кВт	1,25	1,94
Нагрев	Номинальный ток	А	5,48	7,97
	Номинальная мощность	кВт	1,18	1,72
	Расход воздуха (Выс/Ср/Низк)	м³/ч	650/550/430	810/650/530
	Уровень шума (Выс/Ср/Низк)	ДБ(А)	40/35/31	46/40/35
	EER		2,81	2,71
	COP		3,15	3,23
Хладагент	Тип		R410A	
Размер	Ш х В х Г(ВБ)	мм	570*260*570	
	Ш х В х Г(панель)	мм	647*50*647	
Размер в упаковке	Ш х В х Г(ВБ)	мм	655*290*655	
	Ш х В х Г(панель)	мм	715*123*715	
Вес Нетто	Внутренний блок	кг	14,5	16,5
	Панель	кг	2,5	
Вес Брутто	Внутренний блок	кг	17	19
	Панель	кг	4,5	
Диаметр труб	Жидкостная труба	мм(дюйм)	6,35(1/4")	
	Газовая труба	мм(дюйм)	12,7(1/2")	
Подключение электропитания			внутр.блок	
Количество проводов в межблочном кабеле и их сечение			5*1.5мм²+2*0.5мм²	

РАЗМЕРЫ

MDCA3-12(18)HRN1

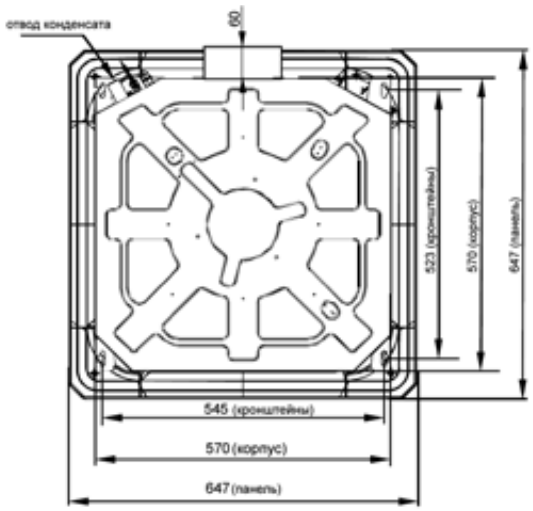

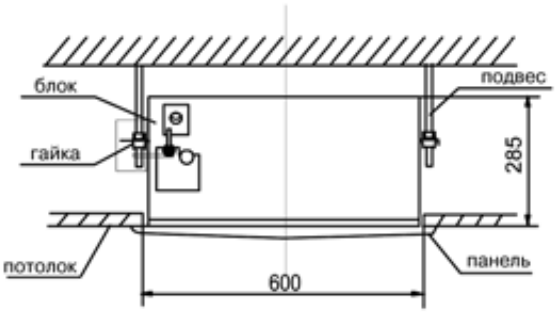

СХЕМЫ СОЕДИНЕНИЙ

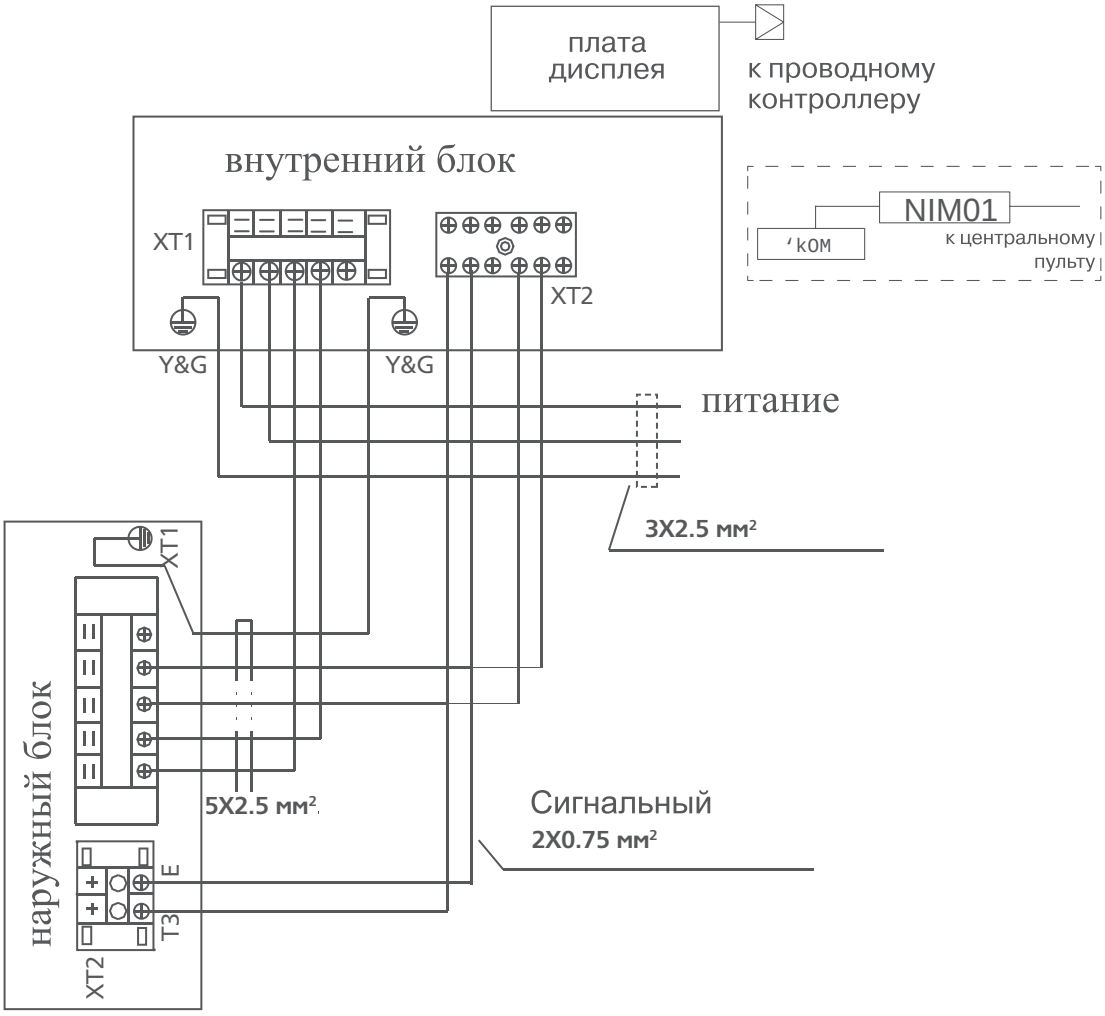

Кассетные кондиционеры

Беспроводной пульт дистанционного управления RG61.
Входит в стандартную комплектацию.

Проводной пульт дистанционного управления.
Опционально.

ON/OFF

Гарантия 3 года

MDCD

7.03, 10.6, 14.1, 16.2 кВт

Кассетные сплит-системы (полноразмерные) – идеальное решение для поддержания комфортного микроклимата в помещениях большой площади, предполагающих большое скопление людей: офисы, магазины, кафе и рестораны, холлы различных учреждений.
Линейка полноразмерных систем кассетного типа MDV включает в себя модель производительностью 60 kBTU (16.2 кВт). Применение блока такой мощности позволяет гарантированно поддерживать температуру в помещениях большой площади в рамках заданного значения, а также справляться с влиянием дополнительных теплопритоков.
Кондиционер легко монтируется за фальшь-потолок, а элегантная декоративная панель станет стильным украшением любого интерьера. Цифровой дисплей, расположенный на лицевой панели внутреннего блока обеспечивает удобство пользователя при работе с кондиционером.
Используемые компрессоры Sanyo являются дополнительной гарантией высокого качества.

ПРЕИМУЩЕСТВА

Низкотемпературный комплект

Предустановленный низкотемпературный комплект обеспечивает работу кондиционера при температуре наружного воздуха до -25°С.
В межсезонье, при уличной температуре от +15 °С до +5 °С сохраняется 100% холодопроизводительность, что особенно актуально для помещений коммерческого назначения (например, магазины).

100% производительность

Распределение потока воздуха на 360°

Панель с круговым распределением воздушного потока обеспечивает быстрое и равномерное охлаждение или нагрев помещения. Воздух выдувается по восьми направлениям

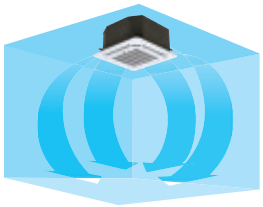

Подключение приточного воздуха

Для подачи свежего воздуха в помещение на корпусе есть специальные отверстия, нет необходимости в дополнительной вентиляционной решетке.

Дренажная помпа

Дренажная помпа для отвода конденсата на высоту до 750 мм, предотвращает застаивание жидкости в дренажной системе.

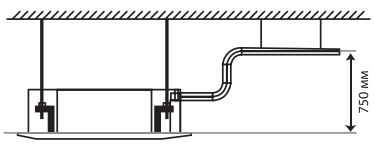

Сверхтонкий корпус

Высота внутреннего блока в новой серии MDCD уменьшена до 55 мм по сравнению с предыдущими сериями кондиционеров.

Мощность	Размеры		Изменение объема
	Предыдущие модели (серия MDCC)	Новые модели (серия MDCD)	
18–24 kBTU	840*230*840	840*203*840	13.3%↓
36–48 kBTU	840*300*840	840*245*840	22.4%↓
60 kBTU	840*300*840	840*287*840	4%↓

ФУНКЦИОНАЛЬНЫЕ ОСОБЕННОСТИ:

Функциональность и комфорт

ночной режим

теплый пуск

независимое осушение

автоматическая работа воздушных заслонок

таймер

охлаждение при низкой температуре наружного воздуха

панель с круговым распределением воздушного потока

автоматическое позиционирование заслонки

Здоровье и безопасность

моющийся фильтр

Удобный монтаж

удобное подключение электропроводки

встроенный дренажный насос

защитная крышка присоединительных патрубков

компактный дизайн, сверхтонкий внутренний блок

Эффективность

влагоотталкивающее алюминиевое оребрение

медные трубки с внутренними канавками трапецеидальной формы

многосекционный испаритель

Надежность и технологии

автоматический перезапуск

проводной пульт (опция)

функция самодиагностики

корпус с антикоррозийным покрытием

автоматическая оттайка инея

Модель	Внутренний блок		MDCD-24HRN1	MDCD-36HRN1	MDCD-48HRN1	MDCD-60HRN1
Производительность	Охлаждение	кВт	7,03	10,6	14,1	16,2
	Нагрев	кВт	7,74	10,7	15,2	18,2
Электропитание		В/Гц/Ф	220-240-50-1			
Охлаждение	Номинальный ток	А	11,9	7	9,2	11
	Номинальная мощность	кВт	2,6	3,98	5,19	6,27
Нагрев	Номинальный ток	А	11,2	6,4	8,5	10,3
	Номинальная мощность	кВт	2,45	3,6	4,67	5,84
	Расход воздуха(ВБ)	м³/ч	1200/1050/900	1800/1600/1400	1900/1600/1400	2000/1700/1500
	Уровень шума(ВБ)	ДБ(А)	48/46/41	51/47/43	53/48/44	53/48/44
	EER		2,71	2,65	2,71	2,57
	COP		3,16	3,25	3,2	3,06
Хладагент	Тип		R410A			
Размер	Ш х В х Г(ВБ)	мм	840x840x205	840x840x245	840x840x245	840x840x287
	Ш х В х Г(панель)	мм	950x950x55	950x950x55	950x950x55	950x950x55
Размер в упаковке	Ш х В х Г(ВБ)	мм	900x900x225	900x900x265	900x900x265	900x900x292
	Ш х В х Г(панель)	мм	1035x1035x90	1035x1035x90	1035x1035x90	1035x1035x90
Вес Нетто	Внутренний блок	кг	23	25	27	29
	Панель	кг	5			
Вес Брутто	Внутренний блок	кг	27	28,5	32	34
	Панель	кг	8			
Диаметр труб	Жидкостная труба	мм(дюйм)	9,53(3/8")	12,7(1/2")		
	Газовая труба	мм(дюйм)	15,88(5/8")	19(3/4")		
Подключение электропитания			наружный блок			
Количество проводов в межблочном кабеле и их сечение			6*1.5мм²+2*0.5мм²	6*1,5мм²		

РАЗМЕРЫ

A (мм) = 205 (24к); 245 (36/48к); 287 (60к)

MDCD-24HRN1

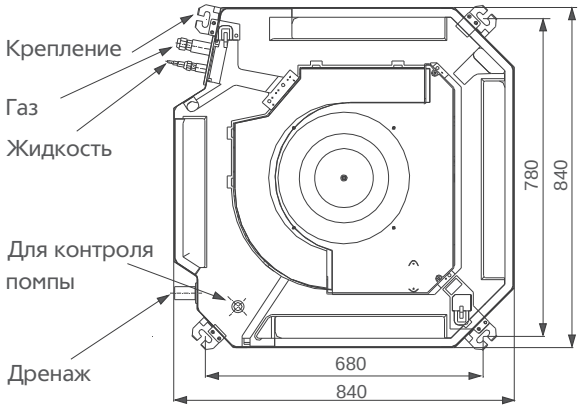

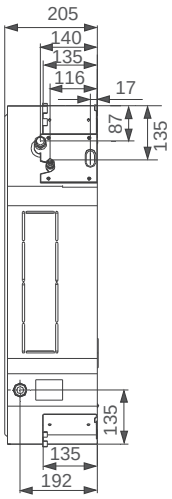

MDCD-36HRN1, MDCD-48HRN1

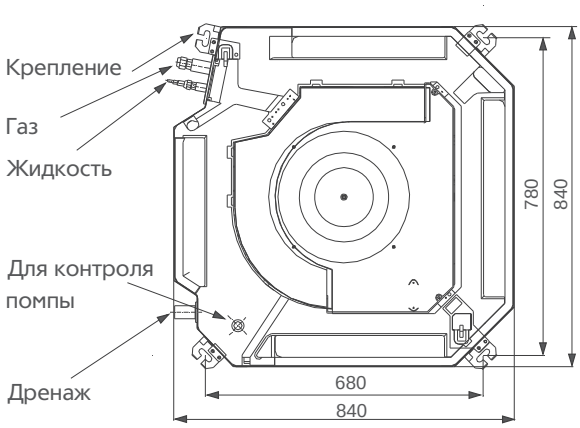

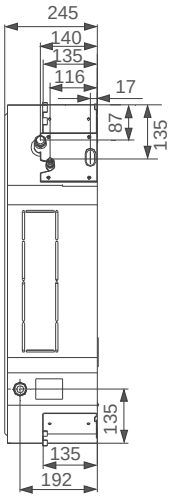

MDCD-60HRN1

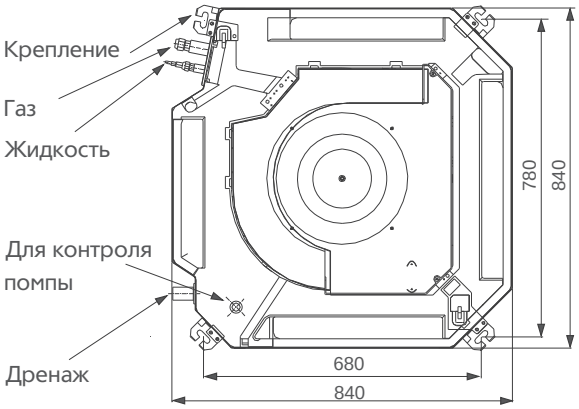

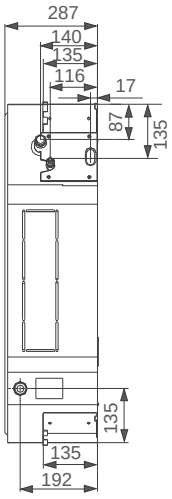

СХЕМЫ МЕЖБЛОЧНЫХ СОЕДИНЕНИЙ

MDCD-24HRN1

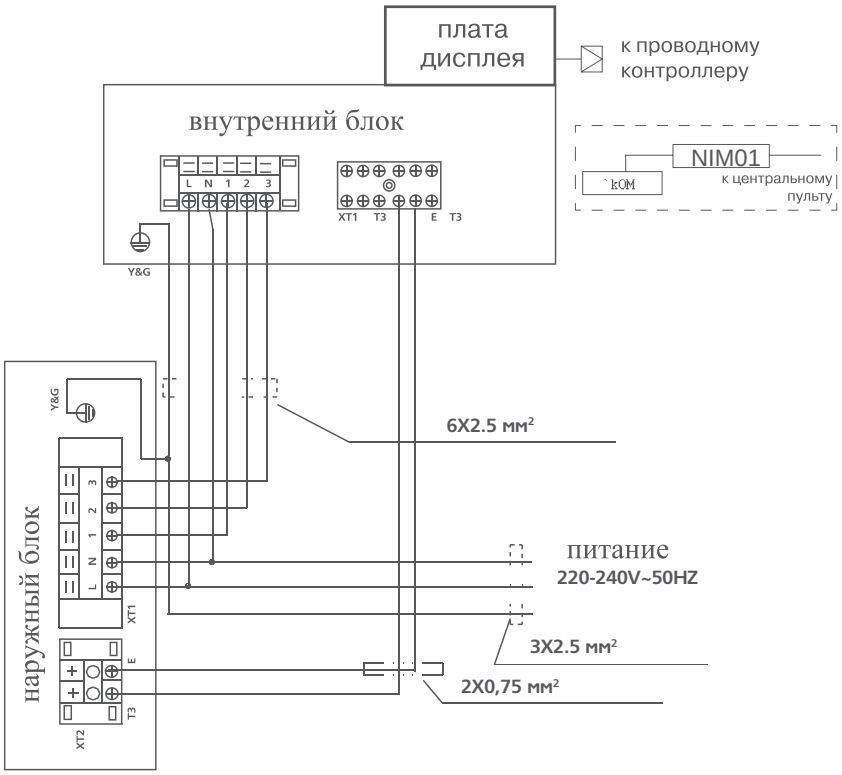

MDCD-36HRN1
MDCD-48HRN1
MDCD-60HRN1

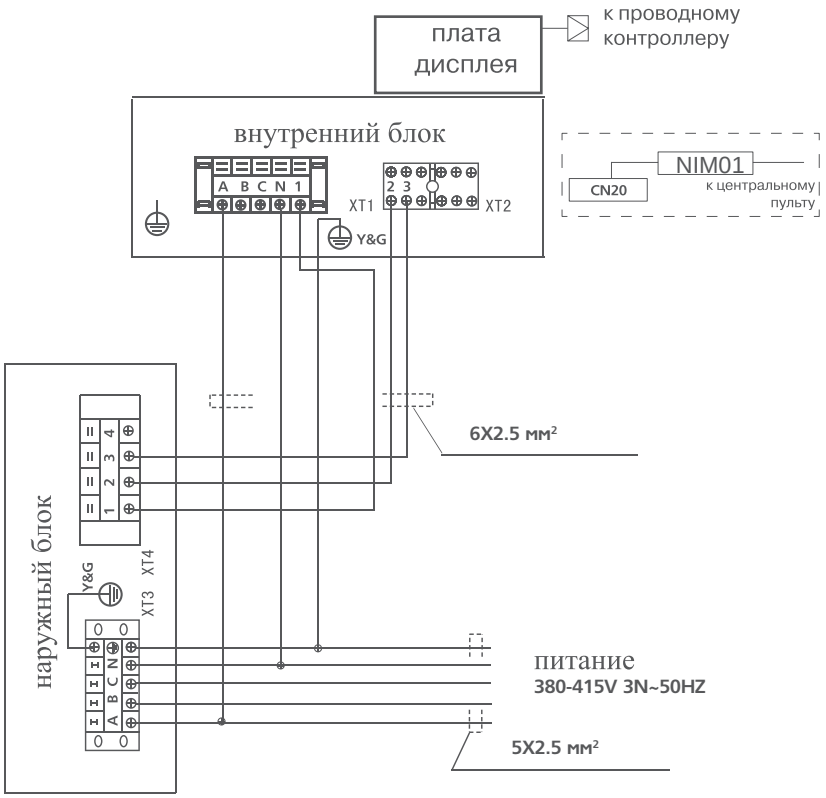

Канальные кондиционеры

Проводной пульт дистанционного управления.

ON/OFF

Гарантия 3 года

MDTB

5.28, 7.03, 10.6, 14.1, 16.2 кВт

Сплит-системы канального типа представляют собой систему кондиционирования воздуха с дистанционным управлением для создания в помещении комфортных климатических условий. Внутренние блоки канальных кондиционеров не заметны для глаз окружающих, легко монтируются в декоративный короб и закрываются декоративной решеткой.

Система состоит из наружного блока, внутреннего блока и проводного пульта ДУ. В наружном блоке расположены компрессор, вентилятор, и другие элементы холодильного контура. Во внутреннем блоке расположены теплообменник, вентилятор, система управления и дренажная помпа. Внутренние блоки канальных сплит-систем серии MDTB развивают внешнее статическое давление до 100 Па. Используются компрессоры GMCC и Sanyo.

Канальные сплит-системы могут быть использованы для кондиционирования нескольких помещений одновременно. Они рассчитаны на работу в режиме рециркуляции или в режиме частичной рециркуляции с подмесом подготовленного свежего воздуха. Внутренние блоки канальных кондиционеров устанавливаются, например, за подвесным потолком, воздух забирается и раздается воздуховодами по кондиционируемым помещениям.

Канальные кондиционеры MDV полупромышленной серии – это сплит системы мощностью до 60000 BTU. При обеспечении подачи свежего воздуха дополнительно к канальному кондиционеру необходимо устанавливать электрические или водяные калориферы, клапаны, фильтры, наружные решетки, систему автоматики, обеспечивающие необходимый подогрев, фильтрацию подаваемого воздуха и управление системой подачи свежего воздуха, или применять приточные вентиляционные установки со встроенными нагревателями.

ПРЕИМУЩЕСТВА

Низкотемпературный комплект

Предустановленный низкотемпературный комплект обеспечивает работу кондиционера при температуре наружного воздуха до -25 °С.
В межсезонье, при уличной температуре от +15 °С до +5 °С сохраняется 100% холо-допроизводительность, что особенно актуально для помещений коммерческого назначения (например, магазины).

100% производительность

Подача свежего воздуха

Для подачи свежего воздуха в помещение на корпусе есть специальные отверстия, которые значительно упрощают монтаж.

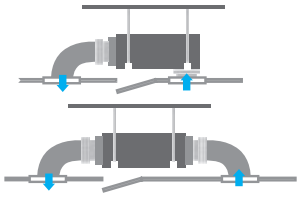

Два направления входа воздуха

Для подачи свежего воздуха в помещение на корпусе есть специальные отверстия, нет необходимости в дополнительной вентиляционной решетке.

вход воздуха

Цифровой дисплей

Цифровой дисплей для отображения информации для удобства пользователя при работе с кондиционером.

Дренажная помпа

Дренажная помпа для отвода конденсата на высоту до 750 мм предотвращает застаивание жидкости в дренажной системе.

Подключение к системам охранно-пожарной сигнализации

Подключение к системам охранно-пожарной сигнализации – позволяет дистанционно выключать и включать кондиционер, также может быть использовано для управления кондиционером с внешнего таймера.

ПРИГЛАШАЕМ ВАС В ВИРТУАЛЬНЫЙ ТУР НА ПРОИЗВОДСТВО НА САЙТЕ WWW.MDV-RUSSIA.RU

ФУНКЦИОНАЛЬНЫЕ ОСОБЕННОСТИ:

Функциональность и комфорт

Здоровье и безопасность

Удобный монтаж

Эффективность

Надежность и технологии

Модель	Внутренний блок		MDTB-18HWN1	MDTB-24HWN1	MDTB-36HWN1	MDTB-48HWN1	MDTB-60HWN1
Производительность	Охлаждение	кВт	5,28	7,03	10,6	14,1	16,2
	Нагрев	кВт	5,57	7,74	10,7	15,2	18,2
Электропитание (внутренний блок)		В/Гц/Ф	220-240-50-1				
Охлаждение	Номинальный ток	А	9,7	11,4	6,70	9,10	10,90
	Номинальная мощность	кВт	2,13	2,5	3,82	5,19	6,23
Нагрев	Номинальный ток	А	8,1	11,6	6	7,7	9,10
	Номинальная мощность	кВт	1,76	2,53	3,44	4,4	5,19
Общие данные	Расход воздуха (Выс, номинал ESP)	м3/ч	815	1260	1848	2282	2275
	Уровень шума (Выс/Ср/Низк)	дБ(А)	44/37/33	44/37/34	48/40/37	50/45/40	47/40/38
	ESP (номинал)	Па	25	25	37	50	50
	ESP (диапазон)	Па	0-60	0-80	0-80	0-100	0-100
	EER		2,48	2,81	2,76	2,71	2,59
	COP		3.16	3,01	3,41	3,66	3,39
Хладагент	Тип		R410A				
Размер	Ш х В х Г(ВБ)	мм	920*210*635	920*270*635	1140*270*775	1200*300*865	
Размер в упаковке	Ш х В х Г(ВБ)	мм	1135*290*655	1135*350*655	1355*350*795	1405*373*920	
Вес Нетто	Внутренний блок	кг	24	26,5	36	44,5	47
Вес Брутто	Внутренний блок	кг	28	32	43	53	55
Диаметр труб	Жидкостная труба	мм(дюйм)	6,35(1/4")	9,53(3/8")	12,7(1/2")		
	Газовая труба	мм(дюйм)	12,7(1/2")	15,88(5/8")	19(3/4")		
Подключение электропитания			внутр.блок	наружный блок			
Количество проводов в межблочном кабеле и их сечение			5*1.5мм^2+2*0.5мм^2	6*1.5мм^2+2*0.5мм^2	6*1,5мм^2		

РАЗМЕРЫ

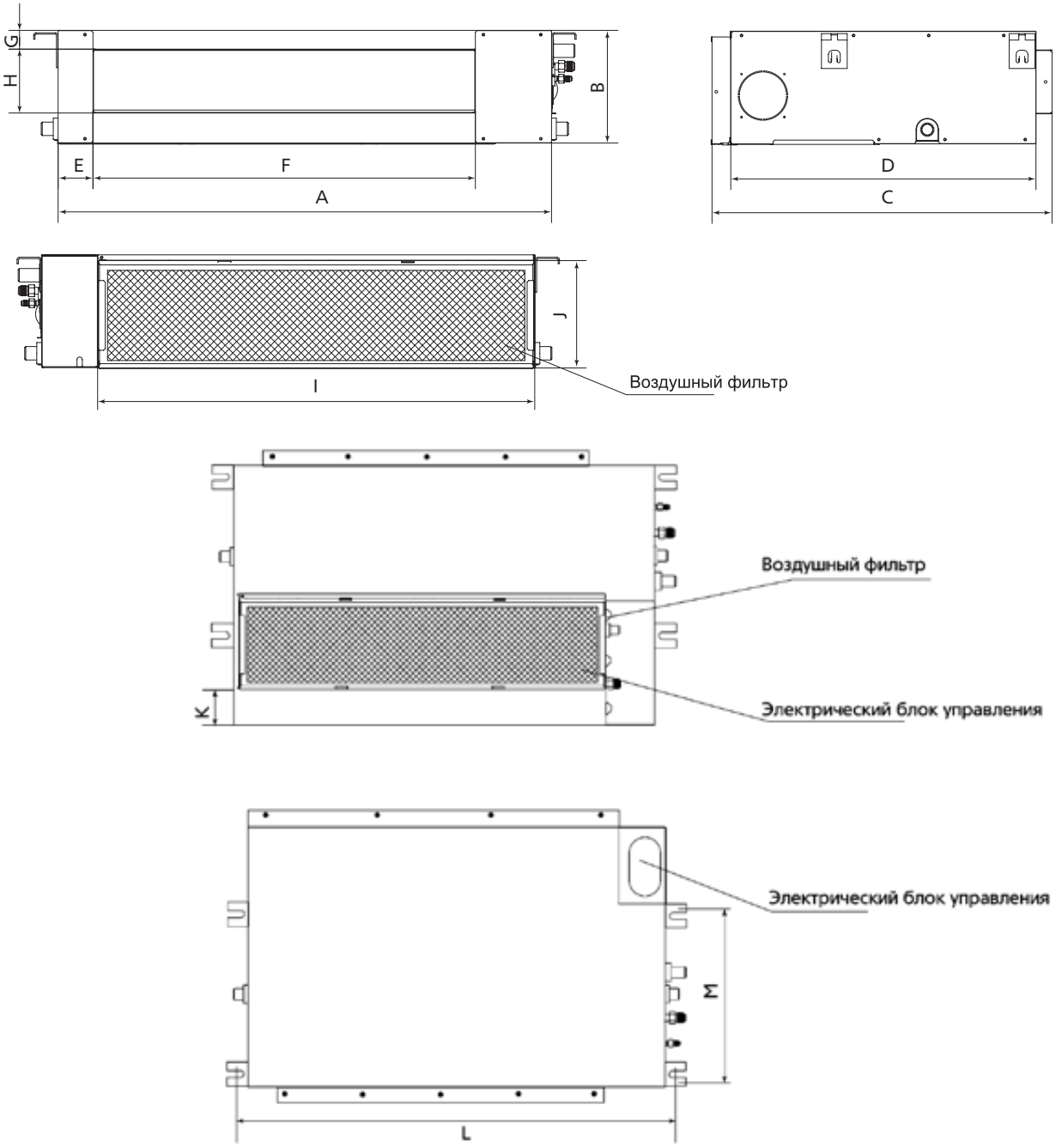

Производительность	Габаритные размеры				Размер отверстия для выхода воздуха				Размер отверстия для забора воздуха			Монтажные размеры скоб	
	A	B	C	D	E	F	G	H	I	J	K	L	M
18	920	210	635	570	65	713	35	119	815	200	80	960	350
24	920	270	635	570	65	713	35	179	815	260	20	960	350
36	1140	270	775	710	65	933	35	179	1035	260	20	1180	490
48/60	1200	300	865	800	80	968	40	204	1094	288	45	1240	500

Размеры указаны в мм.

СХЕМЫ МЕЖБЛОЧНЫХ СОЕДИНЕНИЙ

MDTB-18HWN1

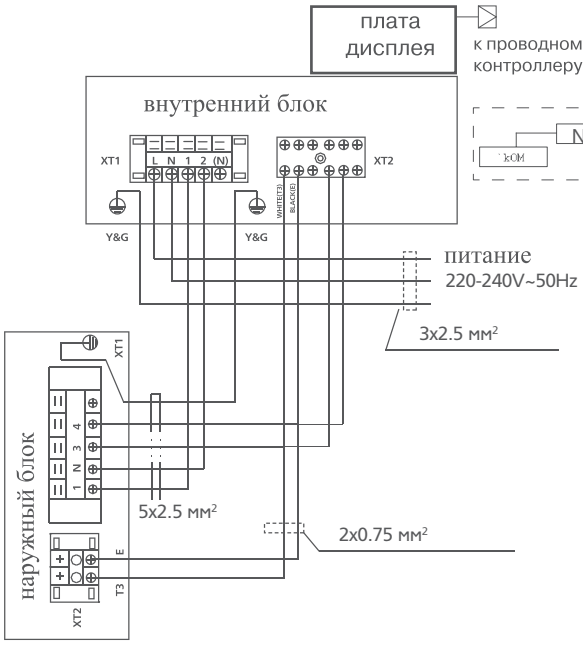

MDTB-24HWN1

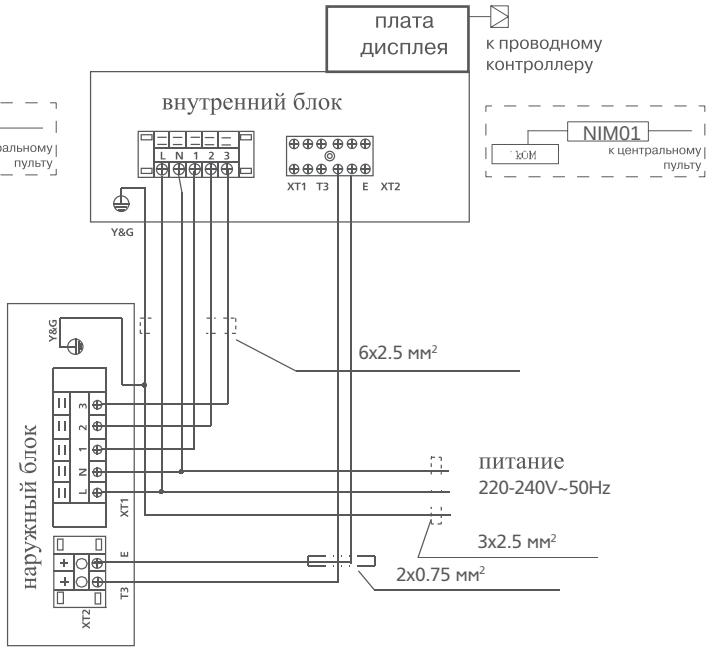

MDTB-36HWN1, MDTB-48HWN1, MDTB-60HWN1

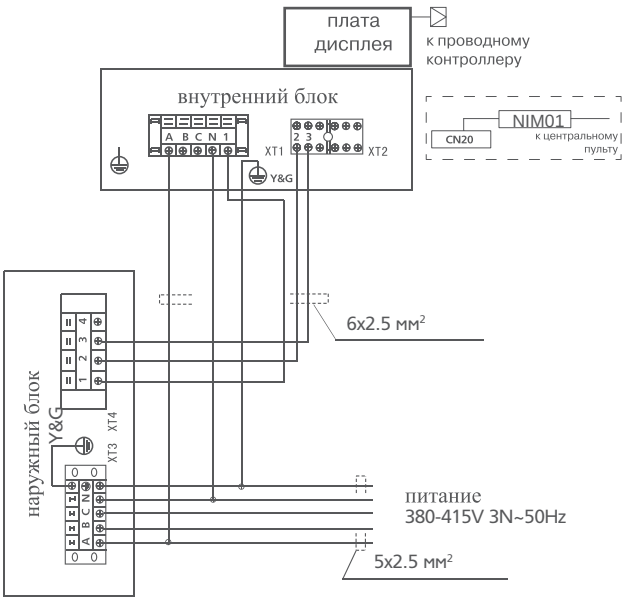

Напольно-потолочные кондиционеры серии MDUE

Гарантия 3 года

ON/OFF

Беспроводной пульт дистанционного управления R05. Входит в стандартную комплектацию.

Беспроводной пульт дистанционного управления RG61. Входит в стандартную комплектацию со второго полугодия 2015 года в коробках с новым дизайном.

Проводной пульт дистанционного управления. Опционально.

MDUE

5.28, 7.03, 10.6, 14.1, 16.2 кВт

Напольно-потолочный кондиционер представляет собой систему кондиционирования воздуха с дистанционным управлением для создания в помещении комфортных климатических условий. Обладает высокой производительностью и оснащен функциями автоматической защиты. Используются компрессоры GMCC (Guangdong Midea-Toshiba Compressor Corporation) и Sanyo. На передней панели кондиционера находится панель управления и индикации с приемником ИК-сигналов от пульта ДУ.

Кондиционер выполнен в современном стильном дизайне, имеет компактные размеры и надежно защищен от протечек конденсата дополнительной абсорбирующей защитой. Напольно-потолочный кондиционер обеспечивает равномерное распределение температуры в помещении, направляя мощную струю обработанного воздуха вдоль стены или потолка по 4-м сторонам (вверх-вниз, вправо-влево). Это позволяет более равномерно распределить воздух по всему объему обслуживаемого помещения и избежать прямого попадания холодного воздуха на людей, домашних животных и комнатные растения.

Используется там, где недостаточно обычного традиционного кондиционера (большие помещения с высокими потолками, залы ресторанов, супермаркеты, крупные офисы и т.д.). Идеально подходит для помещений сложной архитектуры, например, имеющих сильно вытянутую форму.

ПРЕИМУЩЕСТВА

Низкотемпературный комплект

Предустановленный низкотемпературный комплект обеспечивает работу кондиционера при температуре наружного воздуха до -25 °С.
В межсезонье, при уличной температуре от +15°С до +5°С сохраняется 100% холодопроизводительность, что особенно актуально для помещений коммерческого назначения (например, магазины).

100% производительность

Универсальное подключение дренажа

Дренаж может быть подключен справа или слева, что делает монтаж кондиционера более удобным.

Универсальный монтаж

Внутренний блок может быть установлен горизонтально у потолка или вертикально на стене.

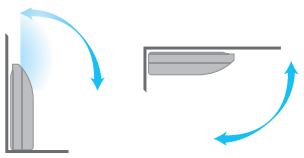

Автоматический перезапуск

В случае непредвиденного отключения кондиционера из-за сбоя питания, после возобновления подачи электроэнергии кондиционер MDV продолжает свою работу и автоматически возвращается к ранее установленным настройкам.

Автоматические жалюзи

С помощью пульта ДУ можно управлять потоком воздуха по вертикали и по горизонтали.

ФУНКЦИОНАЛЬНЫЕ ОСОБЕННОСТИ:

Функциональность и комфорт

ночной режим; теплый пуск; независимое осушение; автоматическая работа воздушных заслонок; автоматическое позиционирование заслонки; таймер; охлаждение при низкой температуре наружного воздуха

Здоровье и безопасность

моющийся фильтр; фильтр с ионами серебра

Удобный монтаж

удобное подключение электропроводки; универсальное подключение дренажа; защитная крышка присоединительных патрубков

Эффективность

влагоотталкивающее алюминиевое оребрение; медные трубки с внутренними канавками трапецеидальной формы; многосекционный испаритель

Надежность и технологии

автоматический перезапуск; проводной пульт (опция); функция самодиагностики; корпус с антикоррозийным покрытием; автоматическая оттайка инея

Модель		Внутренний блок	MDUE-18HRN1	MDUE-24HRN1	MDUE-36HRN1	MDUE-48HRN1	MDUE-60HRN1
Производительность	Охлаждение	кВт	5,28	7,03	10,6	14,1	16,2
	Нагрев	кВт	5,57	7,74	10,7	15,2	18,2
Электропитание(внутренний блок)		В/Гц/Ф	220-240-50-1				
Охлаждение	Номинальный ток	А	8,7	11,5	7.0	8.4	10.5
	Номинальная мощность	кВт	1,88	2,48	3,98	5,06	6,4
Нагрев	Номинальный ток	А	8	11,4	6.5	8.6	9.6
	Номинальная мощность	кВт	1,73	2,47	3,7	5,06	5,8
Общие данные	Расход воздуха (ВБ)	м3/ч	1300	1400	1750	1750	2300
	Уровень шума (Выс/Ср/Низк)	ДБ(А)	52/46/41	53/48/42	53/48/44	53/48/44	55/49/46
	EER		2,81	2,84	2.65	2,78	2.52
	COP		3,22	3,09	3.13	3,01	3.03
Хладагент	Тип		R410A				
Размер	Ш х В х Г(ВБ)	мм	1068*235*675		1285*235*675	1650*235*675	
Размер в упаковке	Ш х В х Г(ВБ)	мм	1145*313*755		1360*313*755	1725*313*755	
Вес Нетто	Внутренний блок	кг	24		29	31	39
Вес Брутто	Внутренний блок	кг	29		36	36	45
Диаметр труб	Жидкостная труба	мм(дюйм)	6,35(1/4")	9,53(3/8")	12,7(1/2")		
	Газовая труба	мм(дюйм)	12,7(1/2")	15,88(5/8")	19(3/4")		
Подключение электропитания			внутр.блок	наружный блок			
Количество проводов в межблочном кабеле и их сечение			5*1.5мм²+2*0.5мм²	6*1.5мм²+2*0.5мм²	6*1,5мм²		

ТЕХНИЧЕСКАЯ БИБЛИОТЕКА НА САЙТЕ WWW.MDV-RUSSIA.RU:
полная документация на оборудование MDV с свободном доступе на руссуом языке

РАЗМЕРЫ

MDUE

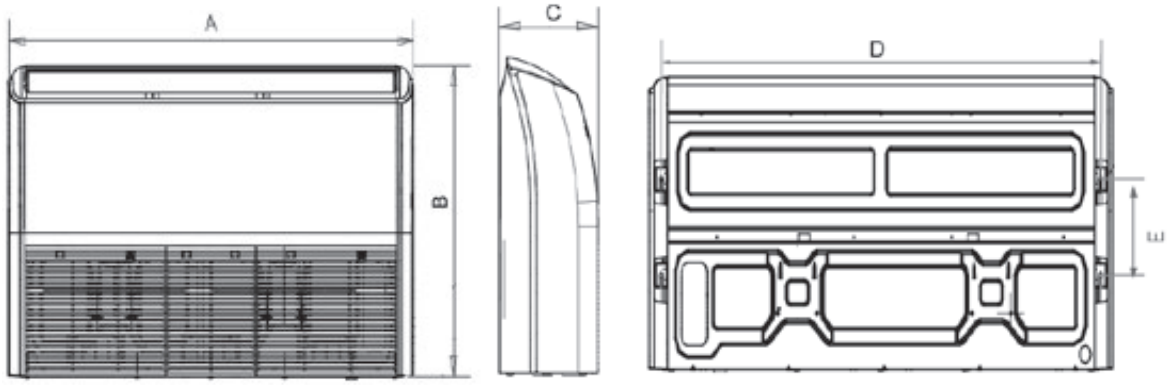

Производительность (кBTU/час)	A	B	C	D	E
18000 - 24000	1068	675	235	983	220
36000	1285	675	235	1200	220
48000 - 60000	1650	675	235	1565	220

Размеры указаны в мм.

СХЕМЫ МЕЖБЛОЧНЫХ СОЕДИНЕНИЙ

MDUE-18HRN1

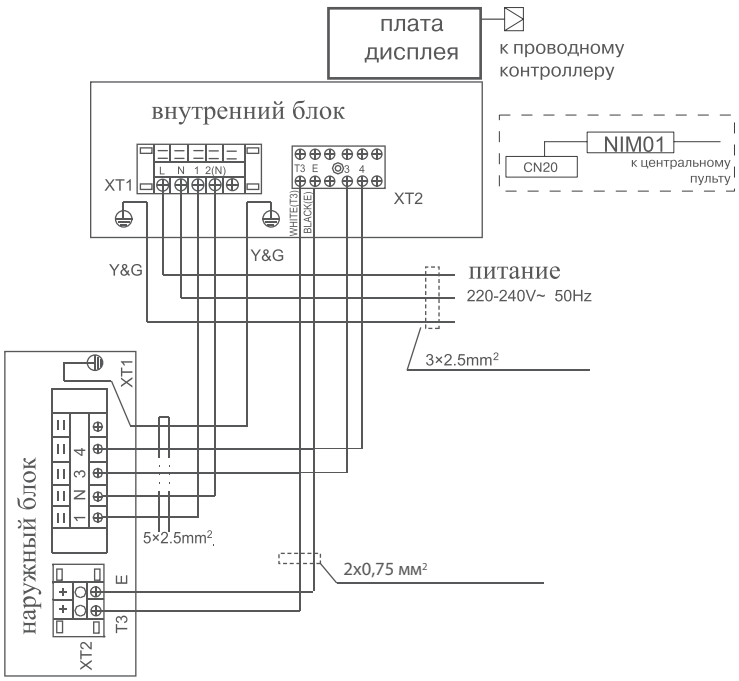

MDUE-24HRN1

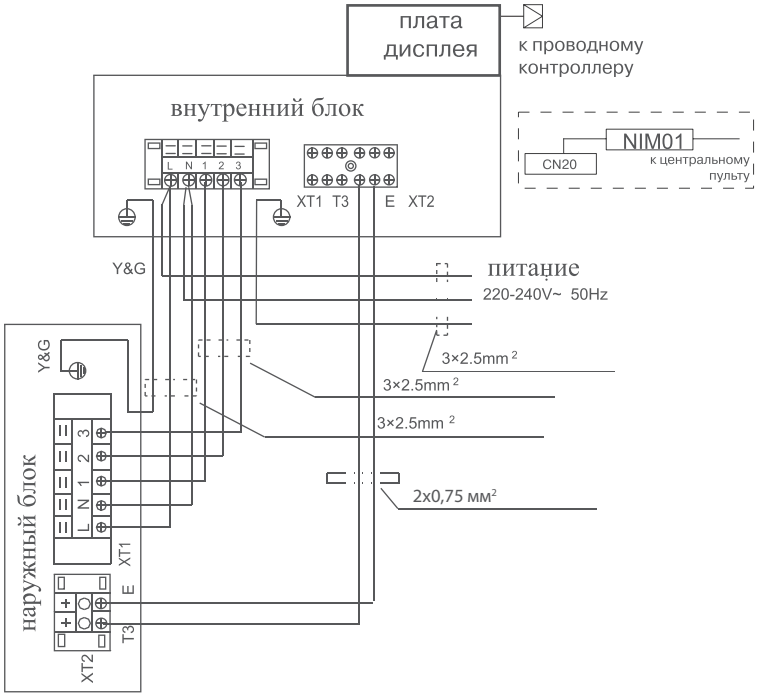

MDUE-36HRN1, MDUE-48HRN1, MDUE-60HRN1

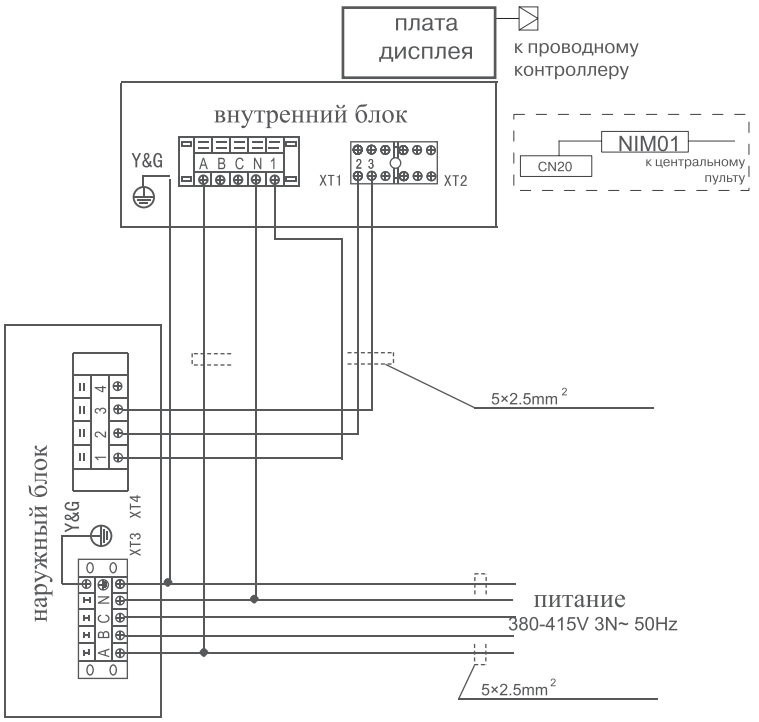

Консольные кондиционеры

Беспроводной пульт дистанционного управления R05. Входит в стандартную комплектацию.

Беспроводной пульт дистанционного управления RG61. Входит в стандартную комплектацию со второго полугодия 2015 года в коробках с новым дизайном.

Проводной пульт дистанционного управления. Опционально.

MDFA

3.28, 5.28 кВт

Кондиционер консольного типа представляет собой систему кондиционирования воздуха с дистанционным управлением для создания в помещении комфортных климатических условий. Обладает высокой производительностью и оснащен функциями автоматической защиты. Управление кондиционером осуществляется с пульта дистанционного управления (ДУ), поставляемого в комплекте. Возможно подключение опционального проводного пульта ДУ или центрального контроллера.

Консольный кондиционер обеспечивает равномерное распределение температуры в помещении, направляя мощную струю обработанного воздуха вдоль стены по 4-м сторонам (вверх-вниз, вправо-влево). Это позволяет более равномерно распределить воздух по всему объему обслуживаемого помещения и избежать прямого попадания холодного воздуха на людей, домашних животных и комнатные растения.

Внутренний блок размещается вертикально на стене, имеет компактные размеры и удобно монтируется в подоконные ниши. В режиме охлаждения поток воздуха направляется вверх и, отражаясь от потолка, равномерно распределяется по помещению. В режиме обогрева поток воздуха направляется вниз и, отражаясь от пола, равномерно распределяется по помещению. Модельный ряд представлен двумя моделями производительностью – 12000 и 18000 BTU, которые могут работать в режиме охлаждения или теплового насоса. Отличается низким уровнем шума и простотой установки.

ПРЕИМУЩЕСТВА

Низкотемпературный комплект

Предустановленный низкотемпературный комплект обеспечивает работу кондиционера при температуре наружного воздуха до -25 °С.
В межсезонье, при уличной температуре от +15 °С до +5 °С сохраняется 100% холодопроизводительность, что особенно актуально для помещений коммерческого назначения (например, магазины).

100% производительность

Низкий уровень шума

Пять скоростей вентилятора внутреннего блока обеспечивают низкий уровень шума и высокий класс энергоэффективности.

Двухстороннее распределение воздушных потоков

Равномерно распределяет воздух по помещению (вверх-вниз, вправо-влево), избегая прямого попадания струи воздуха на человека.

ФУНКЦИОНАЛЬНЫЕ ОСОБЕННОСТИ:

Функциональность и комфорт

ночной режим

теплый пуск

независимое осушение

автоматическая работа воздушных заслонок

автоматическое позиционирование заслонки

таймер

охлаждение при низкой температуре наружного воздуха

Здоровье и безопасность

моющийся фильтр

фильтр с ионами серебра

Удобный монтаж

удобное подключение электропроводки

универсальное подключение дренажа

защитная крыльчатка присоединительных патрубков

Эффективность

влагоотталкивающее алюминиевое оребрение

медные трубки с внутренними канавками трапецеидальной формы

многосекционный испаритель

Надежность и технологии

автоматический перезапуск

проводной пульт (опция)

функция самодиагностики

корпус с антикоррозийным покрытием

автоматическая оттайка инея

Модель		Внутренний блок	MDFA-12HRN1 MDOFA-12HN1	MDFA-18HRN1 MDOFA-18HN1
Производительность	Охлаждение	кВт	3,28	5,28
	Нагрев	кВт	3,92	5,86
Электропитание	Наружный блок	В/Гц/Ф	220-240-50-1	
	Внутренний блок	В/Гц/Ф	220-240-50-1	
Охлаждение	Номинальный ток	А	4,6	7,9
	Номинальная мощность	кВт	1,01	1,73
Нагрев	Номинальный ток	А	5	8,6
	Номинальная мощность	кВт	1,08	1,88
	Расход воздуха(ВБ)	м³/ч	550	740
	Уровень шума(ВБ)	ДБ(А)	28	34
	Уровень шума(НБ)	ДБ(А)	55	54
	EER		3,16	3,06
	COP		3,25	3,2
	Модель компрессора		PA140G1C-4FT1	PA200X2CS-4KU1
	Тип компрессора		Ротационный	Ротационный
	Бренд		GMCC	GMCC
Хладагент	Тип		R410A	
	Заводская заправка		0,8	1,3
Размер	Ш х В х Г(ВБ)	мм	700*210*600	
	Ш х В х Г(НБ)	мм	780*250*540	845*320*700
Размер в упаковке	Ш х В х Г(ВБ)	мм	810*305*710	
	Ш х В х Г(НБ)	мм	910*335*585	965*395*755
Вес Нетто	Внутренний блок	кг	15	
	Наружный блок	кг	29,5	47
Вес Брутто	Внутренний блок	кг	20	
	Наружный блок	кг	31,5	50
Диаметр труб	Жидкостная труба	мм(дюйм)	6,35(1/4")	
	Газовая труба	мм(дюйм)	12,7(1/2")	
Максимальная длина труб		м	15	25
Максимальный перепад по высоте между внутренним и наружным блоками		м	8	15
Подключение электропитания			внутр.блок	
Количество проводов в межблочном кабеле и их сечение			4*2,5мм²	
Рабочие температурные границы, охлаждение		°C	-18°~43°	
Рабочие температурные границы, обогрев		°C	-7°~24°	

РАЗМЕРЫ

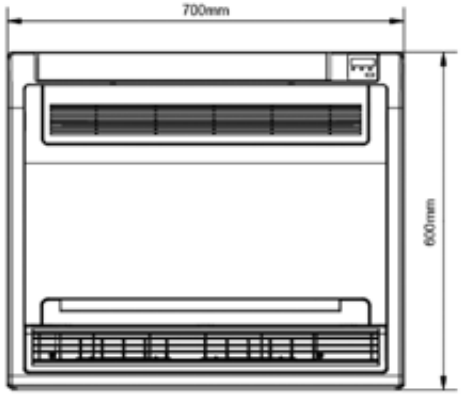

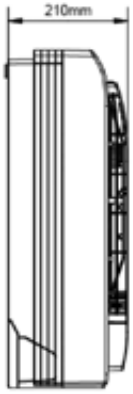

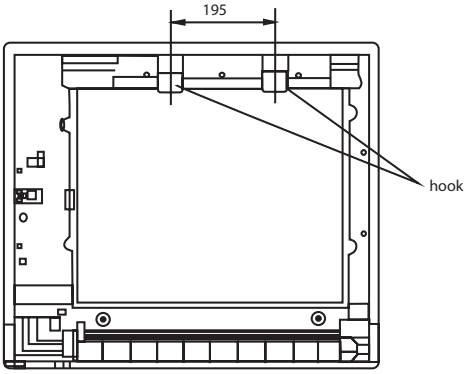

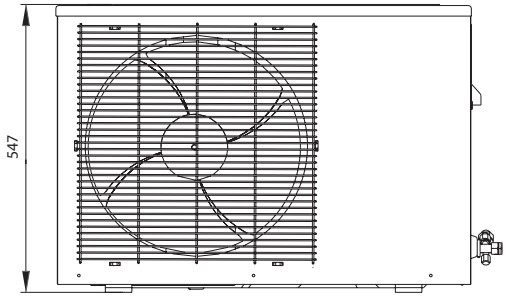

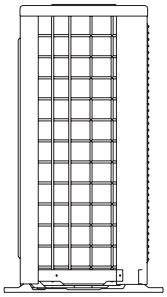

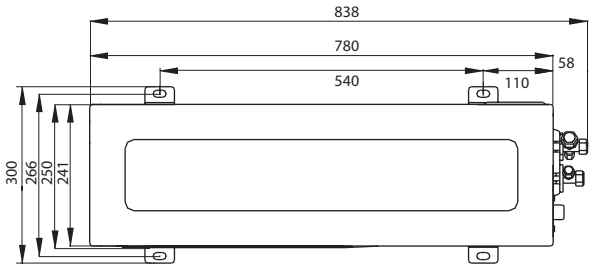

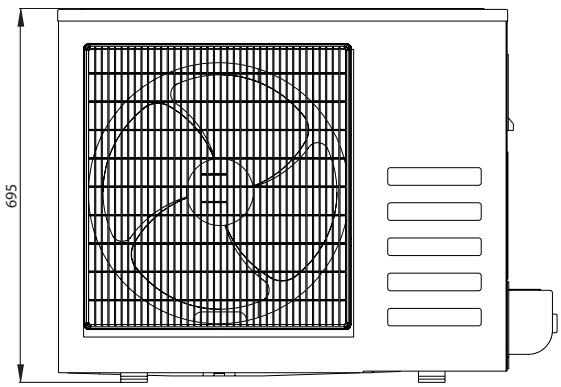

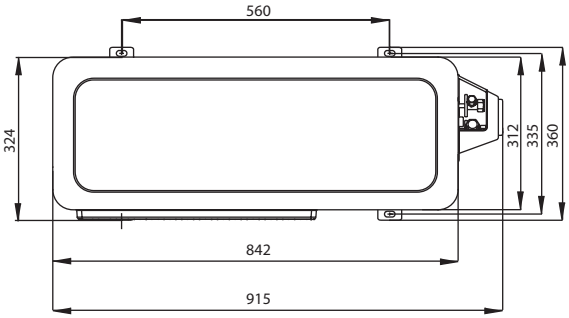

Размеры указаны в мм.

Колонные кондиционеры

Беспроводной пульт дистанционного управления RG61 (MDFM).
Входит в стандартную комплектацию со второго полугодия 2015 года в коробках с новым дизайном.

Беспроводной пульт дистанционного управления R05 (MDFE/MDFS2).
Входит в стандартную комплектацию.

Гарантия 3 года

ON/OFF

MDFS2, MDFE, MDFM

7.18, 14.0, 17.0 кВт

Сплит-система колонного типа представляет собой систему кондиционирования воздуха с дистанционным управлением для создания в помещении комфортных климатических условий. Данный тип кондиционеров преимущественно используется для помещений большой площади, предполагающих большое скопление людей: залы торжеств, кафе и рестораны, холлы различных учреждений. При невозможности осуществить монтаж кондиционеров другого типа ввиду особенностей помещения (отсутствие фальшьпотолка, декоративных коробов, свободных подоконных ниш), колонные кондиционеры являются идеальным решением, а простота монтажа позволяет экономить значительную долю средств заказчика. Управление кондиционером осуществляется с пульта дистанционного управления (ДУ), поставляемого в комплекте или с панели управления. Широкий воздушный поток и вертикальные автоматические жалюзи с поворотом на 160° позволяют кондиционерам быстро охлаждать и обогревать помещения большой площади.

Состоит из наружного блока и внутреннего блока. В наружном блоке расположены компрессор, вентилятор, и другие элементы холодильного контура. Во внутреннем блоке расположены теплообменник, вентилятор, блок индикации, блок управляемых жалюзи, панель управления с ЖК-дисплеем, воздушный фильтр, система управления, встроенные электрические ТЭНы. Используются компрессоры GMCC (Guangdong Midea-Toshiba Compressor Corporation) и Sanyo.

ПРЕИМУЩЕСТВА

Низкотемпературный комплект

Возможность комплектации встроенным низкотемпературным комплектом, который обеспечивает работу кондиционера при температуре наружного воздуха до -25 °С в режиме охлаждения.

100% производительность

Удобная панель управления

Панель управления на внутреннем блоке включает в себя следующие функции: включение и выключение кондиционера, блокировка режима, выбор скорости вращения вентилятора, выбор режима работы, заданная температура, установка времени и таймера, покачивание заслонки.

Автоматический перезапуск

В случае непредвиденного отключения кондиционера из-за сбоя питания, после возобновления подачи электроэнергии кондиционер MDV продолжает свою работу и автоматически возвращается к ранее установленным настройкам.

ФУНКЦИОНАЛЬНЫЕ ОСОБЕННОСТИ:

Функциональность и комфорт

ночной режим | теплый пуск | независимое осушение | автоматическая работа воздушных заслонок | автоматическое позиционирование заслонки | таймер

Здоровье и безопасность

моющийся фильтр

Удобный монтаж

удобное подключение электропроводки | защитная крышка присоединительных патрубков

Эффективность

влагоотталкивающее алюминиевое оребрение | медные трубки с внутренними канавками трапецеидальной формы | многосекционный испаритель

Надежность и технологии

автоматический перезапуск | функция самодиагностики | корпус с антикоррозийным покрытием | автоматическая оттайка инея

Модель	Внутренний блок / Наружный блок		MDFS2-24ARN1 MDOFS2-24AN1	MDFS2-48ARN1 MDOFS2-48AN1	MDFE-60ARN1 MDOFE-60AN1
Производительность	Охлаждение	кВт	7,03	14,1	17,6
	Нагрев	кВт	7,91(2,1)	15,8(3,5)	18(3,5)
Электропитание	Наружный блок	В/Гц/Ф	220-240-50-1	380-50-3	
	Внутренний блок	В/Гц/Ф			
Охлаждение	Номинальный ток	А	13	7,62	9,8
	Номинальная мощность	кВт	2,5	5,01	6,26
Нагрев	Номинальный ток	А	12,5(+10,0)	7,49(+3,5)	8,7(+5,3)
	Номинальная мощность	кВт	2,47(+2,1)	4,93(+3,5)	5,6(+3,5)
	Расход воздуха(ВБ)	м³/ч	1020	1800	2200
	Уровень шума(ВБ)	ДБ(А)	42	52	55
	Уровень шума(НБ)	ДБ(А)	61	64	62
	EER		2,81		
	COP		3,21		
Хладагент	Тип		R410a		
Размер	Ш х В х Г(ВБ)	мм	500*1680*260	540*1775*379	600*1900*358
	Ш х В х Г(НБ)	мм	845*700*320	990*965*345	900*1170*350
Размер в упаковке	Ш х В х Г(ВБ)	мм	585*1805*380	660*1915*475	660*1985*450
	Ш х В х Г(НБ)	мм	965*755*395	1120*1100*435	1032*1210*443
Вес Нетто	Внутренний блок	кг	35	54	65
	Наружный блок	кг	52,5	88	103
Вес Брутто	Внутренний блок	кг	48	65	75
	Наружный блок	кг	56	98	107
Диаметр труб	Жидкостная труба	мм(дюйм)	3/8"	1/2"	
	Газовая труба	мм(дюйм)	5/8"	3/4"	
	Макс. длина труб	м	25	20	30
Максимальный перепад по высоте между внутренним и наружным блоками		м	10	10	20

Модель	Внутренний блок / Наружный блок		MDFM-24ARN1 MDOFM-24AN1	MDFM-48ARN1 MDOFM-48AN1	MDFM-60ARN1 MDOFM-60AN1
Производительность	Охлаждение	кВт	7,18	14	17
	Нагрев	кВт	8,06(2,2)	15,2(3,5)	18,2(3,5)
Электропитание	Наружный блок	В/Гц/Ф	220-240-50-1	380-50-3	
	Внутренний блок		220-240-50-1	380-50-3	
Максимальный рабочий ток		А	16,6+10	10,5+5,3	14,7+5,3
Макс. потребляемая мощность		кВт	3,5+2,2	5,8+3,7	8,2+3,7
Пусковой ток		А	66	66	67
Охлаждение	Номинальный ток	А	13	9	11
	Номинальная мощность	кВт	2,7	5,15	6,5
Нагрев	Номинальный ток	А	12(+10)	9,2(+5,3)	10(+5,3)
	Номинальная мощность	кВт	2,5(+2,2)	5,35(+3,7)	5,3(+3,7)
	Расход воздуха(ВБ)	м³/ч	1100	1700	2250
	Уровень шума(ВБ)	ДБ(А)	43	49	51
	Уровень шума(НБ)	ДБ(А)	60	64	64
	EER		2,66	2,73	2,61
	COP		3,22	2,85	3,43
Хладагент	Тип		R410a		
Размер	Ш х В х Г(ВБ)	мм	500*1700*315	550*1824*418	600*1934*455
	Ш х В х Г(НБ)	мм	845*700*320	900*1170*350	900*1170*350
Размер в упаковке	Ш х В х Г(ВБ)	мм	515*1805*425	655*1935*540	745*2040*595
	Ш х В х Г(НБ)	мм	965*755*395	1032*1307*443	1032*1307*443
Вес Нетто	Внутренний блок	кг	38,6	55,8	67
	Наружный блок	кг	50	97	96
Вес Брутто	Внутренний блок	кг	50	70	86
	Наружный блок	кг	53,3	107	107
Диаметр труб	Жидкостная труба	мм(дюйм)	3/8"	1/2"	
	Газовая труба	мм(дюйм)	5/8"	3/4"	
	Макс. длина труб	м	20		
Макс перепад по высоте между внутренним и наружным блоками		м	10		

РАЗМЕРЫ

НАРУЖНЫЕ БЛОКИ

MDOFM-24HN1

Модель \ Размер (мм)	W	D	H	W1	A	B
MDOFM-24HN1	845	320	700	908	560	335

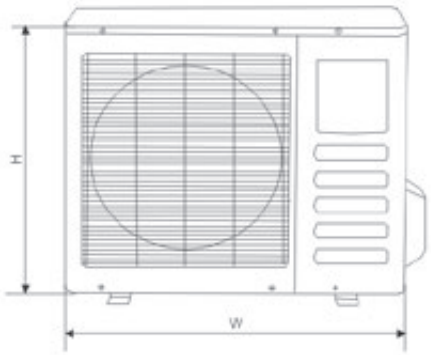

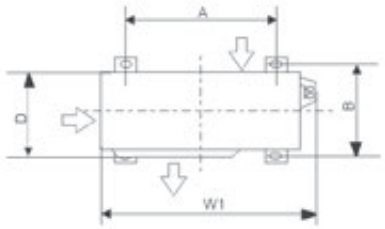

MDOFM-48HN1, MDOFM-60HN1

Модель \ Размер (мм)	W	D	H	W1	A	B
MDOFM-48HN1 MDOFM-60HN1	900	350	1170	985	590	378

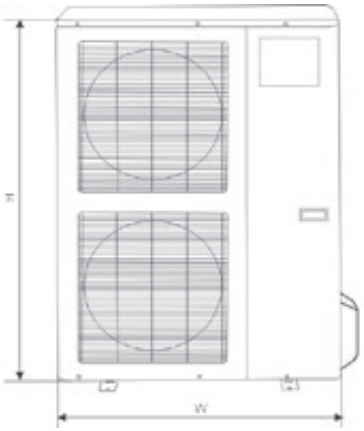

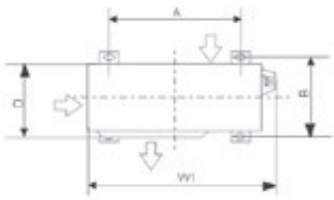

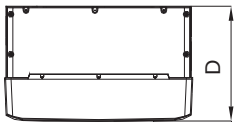

ВНУТРЕННИЕ БЛОКИ

MDFM-24ARN1, MDFM-48ARN1, MDFM-60ARN1

Модель \ Размер (мм)	W	D	H
MDFM-24ARN1	500	315	1700
MDFM-48ARN1	550	418	1824
MDFM-60ARN1	600	455	1934

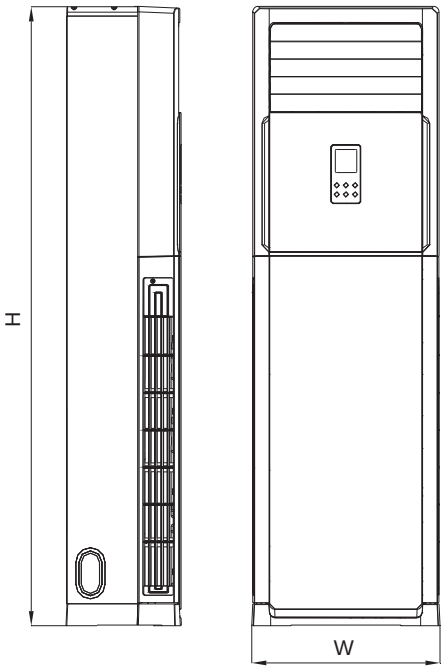

СХЕМЫ МЕЖБЛОЧНЫХ СОЕДИНЕНИЙ

MDFM-24ARN1

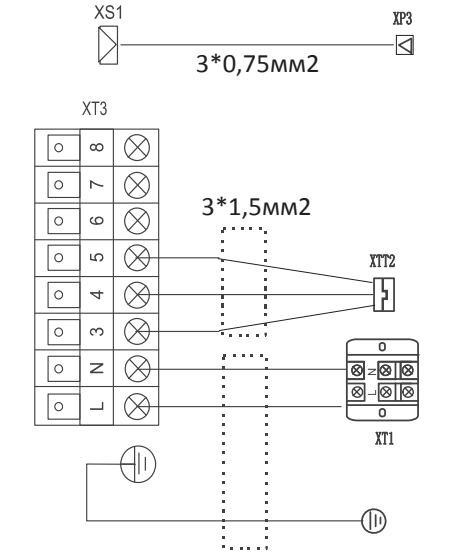

наружный блок внутренний блок

MDFM-48ARN1, MDFM-60ARN1

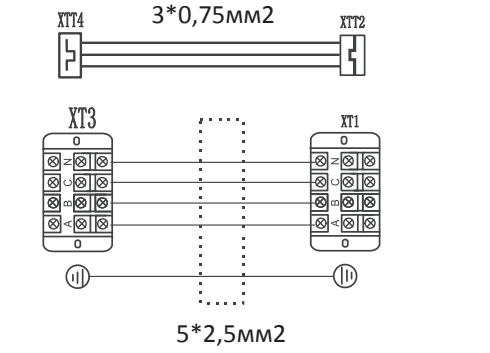

наружный блок внутренний блок

Канальные кондиционеры большой мощности

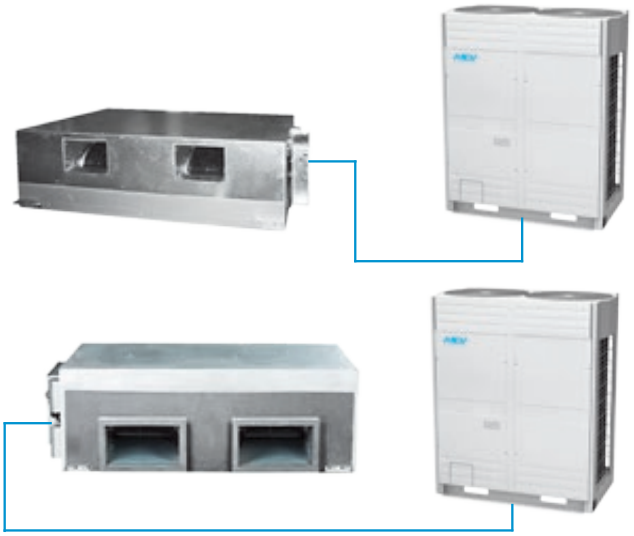

Беспроводной пульт дистанционного управления R05.
Входит в стандартную комплектацию на R407C.

Проводной пульт дистанционного управления серии KJR12 (для R410a).
Входит в стандартную комплектацию на R410A.

ON/OFF

MDTA / MDHA / MDTB

22, 28, 35, 44, 56.3 кВт

Представляют собой систему кондиционирования воздуха с дистанционным управлением для создания в помещении комфортных климатических условий. Состоит из наружного блока, внутреннего блока и проводного пульта ДУ. В наружном блоке расположены компрессор, вентилятор, и другие элементы холодильного контура. Во внутреннем блоке расположены теплообменник, вентилятор, система управления. Используются компрессоры Copeland.

Основные функции пульта ДУ: включает и выключает кондиционер, задает время включения и отключения, устанавливает значения заданной температуры, включает ночной режим, выбор скорости вращения вентилятора, выбор режима работы, отображает текущее время. Текущий режим кондиционера с установленными параметрами отображается на ЖК-дисплее пульта ДУ. Возможна поставка в тропическом исполнении Т3, это исполнение подразумевает работу кондиционера при уличной температуре до +52 °С.

Канальные сплит-системы могут быть использованы для кондиционирования нескольких помещений одновременно. Они рассчитаны на работу в режиме рециркуляции или в режиме частичной рециркуляции с подмесом подготовленного свежего воздуха, внутренние блоки канальных кондиционеров устанавливаются, например, за подвесным потолком, воздух забирается и раздается воздуховодами по кондиционируемым помещениям.

Внутренний блок снабжен вентилятором, позволяющим преодолеть сопротивление распределительных воздуховодов и решеток. При обеспечении подачи свежего воздуха дополнительно к канальному кондиционеру необходимо устанавливать электрические или водяные калориферы, клапаны, фильтры, наружные решетки, систему автоматики, обеспечивающие необходимый подогрев, фильтрацию подаваемого воздуха и управление системой подачи свежего воздуха, или применять приточные вентиляционные установки со встроенными нагревателями. Варианты исполнения только охлаждение или охлаждение/обогрев.

ПРЕИМУЩЕСТВА

Низкотемпературный комплект

Возможность комплектации встроенным низкотемпературным комплектом, который обеспечивает работу кондиционера при температуре наружного воздуха до -25 °С в режиме охлаждения.

100% производительность

Подача свежего воздуха

Для подачи свежего воздуха в помещение на корпусе есть специальные отверстия, которые значительно упрощают монтаж.

ФУНКЦИОНАЛЬНЫЕ ОСОБЕННОСТИ:

Функциональность и комфорт

ночной режим; теплый пуск; независимое осушение; приток свежего воздуха; таймер

Эффективность

влагоотталкивающее алюминиевое оребрение

Надежность и технологии

автоматический перезапуск; проводной пульт (опция); функция самодиагностики; корпус с антикоррозийным покрытием; автоматическая оттайка инея

Модель	Внутренний блок Наружный блок		MDTA-76HRN2 MDOV-76H-CN2	MDTA-96HRN2 MDOV-96H-CN2	MDTA-120HRN2 MDOV-120H-CN2	MDHA-150HRN2 MDOV-150HN2
Производительность	Охлаждение	кВт	22	28	35	44
	Нагрев	кВт	24,2	30	40	48,4
Электропитание	Наружный блок	В/Гц/Ф	380-50-3			
Электропитание	Внутренний блок		220-240-50-1			
Охлаждение	Номинальный ток	А	11,4	14	18,1	24,4
	Номинальная мощность	кВт	7,5	9,2	11,9	16
Нагрев	Номинальный ток	А	11,14	15	19,2	25,1
	Номинальная мощность	кВт	7,32	9,8	12,6	16,5
	Расход воздуха(ВБ)	м³/ч	4650	5600	6800	8000
	Уровень шума(ВБ)		54	55	56	45
	Уровень шума(НБ)	ДБ(А)	63	64	65	65
Внешнее статическое давление			100		150	196
Хладагент	Тип		R407C			
Размер	Ш х В х Г(ВБ)	мм	1350*760*450		1828*638*858	
	Ш х В х Г(НБ)		1260*908*700		1260*908*700	1380*1630*830
Размер в упаковке	Ш х В х Г(ВБ)	мм	1549*917*476		2095*689*929	
	Ш х В х Г(НБ)		1320*1060*730		1320*1060*730	1434*1790*860
Вес Нетто	Внутренний блок	кг	105		188	
	Наружный блок		164	180	196	356
Вес Брутто	Внутренний блок	кг	120		220	
	Наружный блок		179	195	211	382
Диаметр труб	Жидкостная труба	мм(дюйм)	12,7(1/2")		15,88(5/8")	
	Газовая труба	мм(дюйм)	22,2(7/8") L>30м=25,4(1")	25,4(1") L>30м=28,6(1" 1/8")	28,6(1 1/8") L>30м=31,75(1" 1/4")	34,93(1" 3/8")
	Макс. длина труб	м	50			
Макс. перепад по высоте между вн. и нар.блоками		м	30			

ВНУТРЕННИЙ БЛОК, R410A

Модель			MDTB-76HWN1	MDTB-96HWN1	MDTB-120HWN1	MDHA-150HWN1	MDHA-192HWN1
Производительность	Охлаждение	кВт	22	28	35,2	44	56,3
	Нагрев	кВт	25	31,1	38	47	58,6
Электропитание (внутренний блок)		В/Гц/Ф	220-240-50-1				
Макс. потребляемая мощность (внутренний блок)		кВт	1,3	1,4	2,0	2,73	4,69
Максимальный потребляемый ток (внутренний блок)		А	5,2	5,8	9,0	12,1	20,9
Охлаждение	Номинальный ток	А	11,4	14,6	18,1	24,8	33,7
	Номинальная мощность	кВт	7,5	9,6	11,9	16,3	22
Нагрев	Номинальный ток	А	12,6	15,7	19,4	23,9	29,4
	Номинальная мощность	кВт	8,3	10,3	12,7	15,7	19,3
Общие данные	Расход воздуха	м³/ч	4 500	5 100	6 375	8500	10800
	ESP(номинал)	Па	100	100	100	196	196
	Уровень шума	ДБ(А)	56	56	63	63	65
	EER		2,97	2,93	2,94	2,7	2,56
	COP		3,01	3,02	2,99	2,99	3,04
Хладагент	Тип		R410a				
Размер	Ш х В х Г(ВБ)	мм	1366*450*716	1366*450*716	1366*450*716	1828*668*858	1828*668*858
Размер в упаковке	Ш х В х Г(ВБ)		1555*500*875	1555*500*875	1555*500*875	2095*800*964	2095*800*964
Вес Нетто	Внутренний блок	кг	94	96	97	208	210
Вес Брутто	Внутренний блок		106	108	109	220	230
Диаметр труб	Жидкостная труба	мм(дюйм)	9,53(3/8")	9,53(3/8")	12,7(1/2")	15,88(5/8")	15,88(5/8")
	Газовая труба	мм(дюйм)	22,2(7/8")	25,4(1")	28,6(1" 1/8")	31,75(1"1/4")	31,75(1"1/4")
Максимальная длина труб		м	50	50	50	50	50
Макс. перепад по высоте между вн. и нар.блоками		м	25	25	25	25	25
Диаметр дренажа (наружный)		мм	41	41	41	41	41
Подключение электропитания			Наружный блок				
Кол-во проводов в межблочном кабеле и их сечение			3*2,5мм²+4*1,5мм²				

НАРУЖНЫЙ БЛОК, R410A

Модель			MDOV-76HN1	MDOV-96HN1	MDOV-120HN1	MDOV-150HN1	MDOV-192HN1
Электропитание (наружный блок)		В/Гц/Ф	380-50-3				
Макс. потребляемая мощность (наружный блок)		кВт	11,7	14,4	17,3	26,9	32,2
Максимальный потребляемый ток (внутренний блок)		А	19,3	23,7	28,6	47,9	53,8
Пусковой ток		А	95	118	147	62	64
Модель компрессора			ZP90KCE-TFD-522	ZP120KCE-TFD-522	SH140A4ALC	E605DH-59D2YG	E655DH-65D2YG(GC)
Тип компрессора			Спиральный				
Бренд			Copeland	Copeland	Danfoss	Hitachi	Hitachi
Уровень шума		ДБ(А)	68	68	69	70	73
Хладагент	Тип		R410a				
	Заводская заправка	кг	5,4	5,5	7,5	10	11,8
Размер	Ш х В х Г	мм	1255*908*x700	1255*908*x700	1255*908*x700	1250*1615*765	1390*1615*765
Размер в упаковке	Ш х В х Г	мм	1320*1060*730	1320*1060*730	1320*1060*730	1305*1790*820	1455*1790*830
Вес Нетто	Наружный блок	кг	174	187	201	288	320
Вес Брутто	Наружный блок	кг	193	204	217	308	336
Диаметр труб	Жидкостная труба	мм(дюйм)	9,53(3/8")	9,53(3/8")	12,7(1/2")	15,88(5/8")	15,88(5/8")
	Газовая труба	мм(дюйм)	22,2(7/8")	25,4(1")	28,6(1" 1/8")	31,75(1"1/4")	31,75(1"1/4")
	Максиальная длина труб	м	50	50	50	50	50
Макс. перепад по высоте между вн. и нар.блоками		м	25	25	25	25	25
Рабочие температурные границы, охлаждение		°C	-25°~43°				
Рабочие температурные границы, обогрев		°C	-7°~24°				

Колонные сплит-системы большой мощности

Беспроводной пульт дистанционного управления R05.
Входит в стандартную комплектацию.

ON/OFF

MDFA / MDFA2

22, 28 кВт

Представляют собой систему кондиционирования воздуха с дистанционным управлением для создания в помещении комфортных климатических условий. Поставляется в комплекте с беспроводным пультом ДУ. Управление кондиционером осуществляется с пульта дистанционного управления (ДУ) или с панели управления. Используются компрессоры Copeland. Возможна поставка в тропическом исполнении Т3, это исполнение подразумевает работу кондиционера при уличной температуре до +52 °С.
На панели управления расположены индикаторы и кнопки управления:

- включение/выключение кондиционера
- блокировка режима
- выбор скорости вращения вентилятора
- установка времени
- ввод/отмена настроек
- выбор режима работы
- задание температуры
- покачивание заслонки
- режим работы по таймеру

На дисплее отображаются индикация заданной температуры, времени включения и выключения кондиционера по таймеру и другие параметры.
Колонные кондиционеры MDV — это сплит-системы достаточно большой мощности (76000, 96000 BTU). Их внутренние блоки имеют большой вес и устанавливаются на полу. Сильный поток охлажденного воздуха, направленный от внутреннего блока вверх, отражается от потолка и равномерно распределяется по всему помещению. Широкий воздушный поток и вертикальные жалюзи позволяют кондиционерам быстро охлаждать и обогревать помещения большой площади. Варианты исполнения только охлаждение или охлаждение/обогрев.

ПРЕИМУЩЕСТВА

Низкотемпературный комплект

Возможность комплектации встроенным низкотемпературным комплектом, который обеспечивает работу кондиционера при температуре наружного воздуха до -25 °С в режиме охлаждения.

100% производительность

Удобная панель управления

Панель управления на внутреннем блоке включает в себя следующие функции: включение и выключение кондиционера, блокировка режима, выбор скорости вращения вентилятора, выбор режима работы, заданная температура, установка времени и таймера, покачивание заслонки.

Автоматический перезапуск

В случае непредвиденного отключения кондиционера из-за сбоя питания, после возобновления подачи электроэнергии кондиционер MDV продолжает свою работу и автоматически возвращается к ранее установленным настройкам.

ФУНКЦИОНАЛЬНЫЕ ОСОБЕННОСТИ:

Функциональность и комфорт

ночной режим | теплый пуск | независимое осушение | автоматическая работа воздушных заслонок | автоматическое позиционирование заслонки | таймер

Здоровье и безопасность

моющийся фильтр

Надежность и технологии

автоматический перезапуск | функция самодиагностики | корпус с антикоррозийным покрытием | автоматическая оттайка инея

Эффективность

медные трубки с внутренними канавками трапецеидальной формы

Модель	Внутренний блок Наружный блок		MDFA-76HRN2 MDOV-76H-CN2	MDFA-96HRN2 MDOV-96H-CN2
Производительность	Охлаждение	кВт	22	28
	Нагрев	кВт	24,2	30
Электропитание	Наружный блок	В/Гц/Ф	380-50-3	
Электропитание	Внутренний блок	В/Гц/Ф	220-240-50-1	
Охлаждение	Номинальный ток	А	11,33	14,4
	Номинальная мощность	кВт	7,45	9,45
Нагрев	Номинальный ток	А	9,9	13,9
	Номинальная мощность	кВт	6,5	9,13
Расход воздуха(ВБ)		$м^3/ч$	4500	
Уровень шума(ВБ)		ДБ(А)	53	54
Уровень шума(НБ)		ДБ(А)	63	64
Хладагент	Тип		R407C	
Размер	Ш х В х Г(ВБ)	мм	1200*1860*420	
	Ш х В х Г(НБ)	мм	1260*908*700	
Размер в упаковке	Ш х В х Г(ВБ)	мм	1362*2023*582	
	Ш х В х Г(НБ)	мм	1320*1060*730	
Вес Нетто	Внутренний блок	кг	158	
	Наружный блок	кг	164	180
Вес Брутто	Внутренний блок	кг	174	
	Наружный блок	кг	179	195
Диаметр труб	Жидкостная труба	мм(дюйм)	12,7(1/2")	
	Газовая труба	мм(дюйм)	22,2(7/8") L>30м=25,4(1")	25,4(1") L>30м=28,6(1" 1/8")
	Максимальная длина труб	м	50	
Максимальный перепад по высоте между внутренним и наружным блоками		м	30	

ВНУТРЕННИЙ БЛОК, R410A

Модель	Внутренний блок		MDFA2-76HRN1	MDFA2-96HRN1
Производительность	Охлаждение	кВт	22	28
	Нагрев	кВт	25	31,1
Электропитание	Внутренний блок	В/Гц/Ф	220-240-50-1	
Максимальная потребляемая мощность (внутренний блок)		кВт	0,7	0,7
Максимальный потребляемый ток (внутренний блок)		А	3,0	3,0
Охлаждение	Номинальный ток	А	11,4	14,6
	Номинальная мощность	кВт	7,5	9,6
Нагрев	Номинальный ток	А	12,6	15,7
	Номинальная мощность	кВт	8,3	10,3
Расход воздуха		м³/ч	4300	4800
Уровень шума		ДБ(А)	56	56
EER			2,97	2,93
COP			3,01	3,02
Хладагент	Тип		R410a	
Размер	Ш х В х Г(ВБ)	мм	1200*1860*420	
Размер в упаковке	Ш х В х Г(ВБ)	мм	1362*2023*582	
Вес Нетто	Внутренний блок	кг	130	140
Вес Брутто	Внутренний блок	кг	145	154
Диаметр труб	Жидкостная труба	мм(дюйм)	9,53(3/8")	9,53(3/8")
	Газовая труба	мм(дюйм)	22,2(7/8")	25,4(1")
	Максимальная длина труб	м	50	50
Максимальный перепад по высоте между внутренним и наружным блоками		м	25	25
Диаметр дренажа (наружный)		мм	41	
Подключение электропитания			наружный	
Количество проводов в межблочном кабеле и их сечение			3*2,5мм²+4*1,5мм²	3*2,5мм²+4*1,5мм²

НАРУЖНЫЙ БЛОК, R410A

Модель			MDOV-76HN1	MDOV-96HN1
Электропитание (наружный блок)		В/Гц/Ф	380-50-3	
Макс. потребляемая мощность (наружный блок)		кВт	11,7	14,4
Максимальный потребляемый ток (внутренний блок)		А	19,3	23,7
Пусковой ток		А	95	118
Модель компрессора			ZP90KCE-TFD-522	ZP120KCE-TFD-522
Тип компрессора			Спиральный	
Бренд			Copeland	Copeland
Уровень шума		ДБ(А)	68	68
Хладагент	Тип		R410a	
	Заводская заправка	кг	5,4	5,5
Размер	Ш х В х Г	мм	1255*908*x700	1255*908*x700
Размер в упаковке	Ш х В х Г	мм	1320*1060*730	1320*1060*730
Вес Нетто	Наружный блок	кг	174	187
Вес Брутто	Наружный блок	кг	193	204
Диаметр труб	Жидкостная труба	мм(дюйм)	9,53(3/8")	9,53(3/8")
	Газовая труба	мм(дюйм)	22,2(7/8")	25,4(1")
	Максиальная длина труб	м	50	50
Макс. перепад по высоте между вн. и нар.блоками		м	25	25
Рабочие температурные границы, охлаждение		°C	-25°~43°	
Рабочие температурные границы, обогрев		°C	-7°~24°	

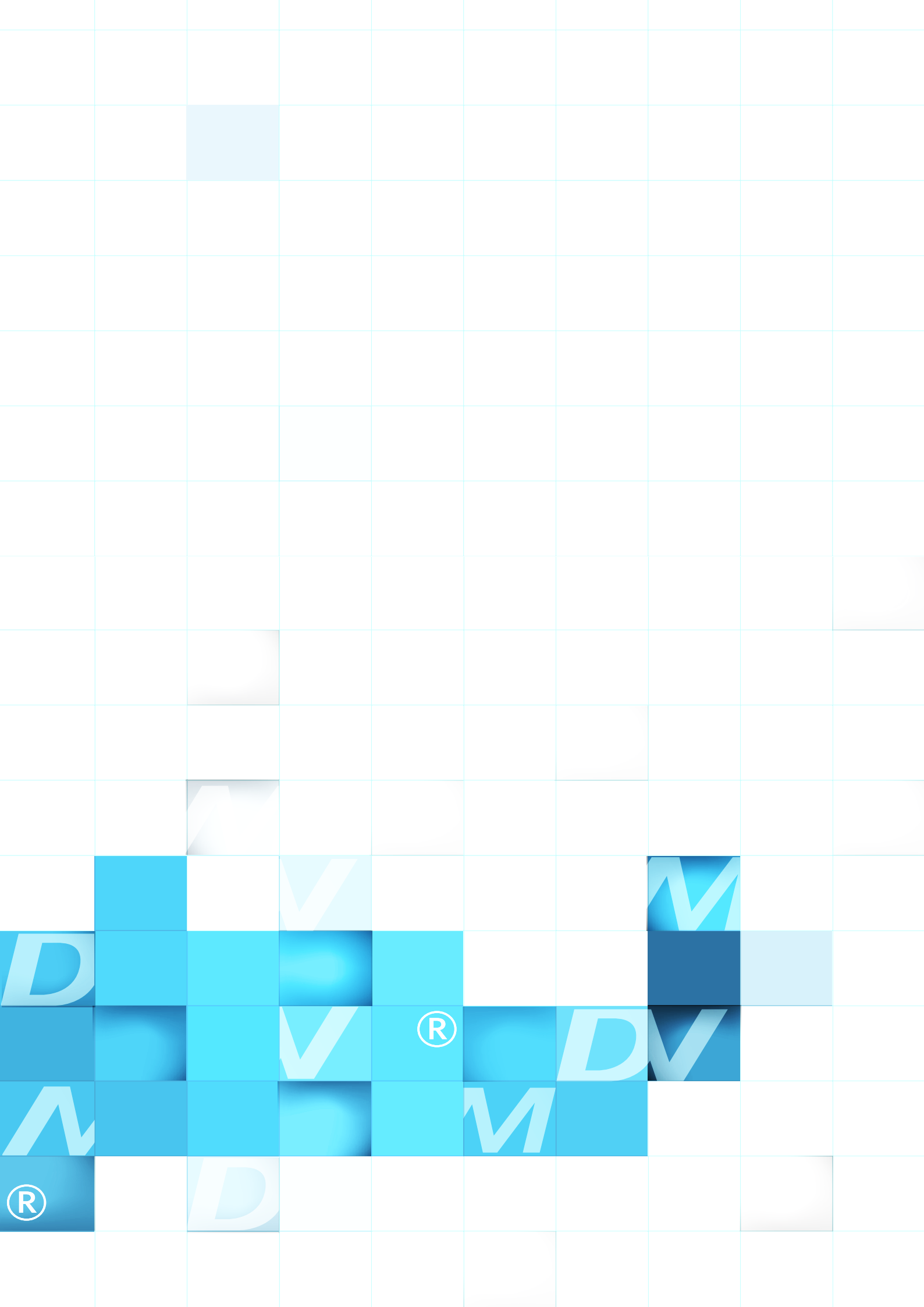

ТЕПЛОВЫЕ НАСОСЫ

Тепловые насосы для ГВС

Модельный ряд

190 и 300 л

Тепловые насосы класса «воздух-вода». Моноблочные устройства предназначенные для установки внутри помещения и работы в системе ГВС. Элегантный дизайн. Накопительный бак интегрирован непосредственно в декоративный корпус теплового насоса. Высокоэффективная теплоизоляция из сополимера циклопентана.
Температура воды в накопительном баке опускается всего лишь на 5 °C в день (без использования подогрева воды). Полнофункциональная система автоматизированного управления имеет простой интерфейс и расположена непосредственно на лицевой панели агрегата. Использование хладагента R134a гарантирует устойчивую работу при критических условиях эксплуатации, например при температуре наружного воздуха до +52 °C. Встроенные электрические водонагреватели позволяют устойчиво работать при самых низких температурах наружного воздуха, до -30 °C. Переключение между режимами работы тепловой насос – ТЭН происходит автоматически в зависимости от наружной температуры воздуха. Тепловой насос может работать в различных режимах: экономичный, гибридный и прямой нагрев.
Экономичный режим: Температура воды 38-60(70) °C. Температура наружного воздуха +5 – +43 °C
Гибридный режим: Температура воды 38-60(70) °C. Температура наружного воздуха -7 – +5 °C
Режим прямого нагрева: Температура воды 38-60(70) °C. Температура наружного воздуха -30 – +43 °C
RSJ-15/190RDN3 – 1,5 кВт. Размер накопительной емкости 190 л. R134a COP = 3.6.
RSJ-35/300RDN3 – 3,5 кВт. Размер накопительной емкости 300 л. R134a COP = 3.6, представлен в двух исполнениях, с дополнительным теплообменником для подключения к системе солнечного нагрева или системе газового нагрева воды, или без этого теплообменника. Встроенный контроллер с LCD дисплеем. Функция автоматической дезинфекции воды в баке (разогрев воды до +70 °C). Все необходимые функции автоматических защит. Автоматическая разморозка. Внешнее статическое давление 30 Па, что дает возможность применения гибких воздуховодов для подачи и отвода воздуха достаточно большой длины. Воздух может использоваться для осушения помещения. Простая установка. Возможность дооснащения проводным контроллером.

Модель		RSJ-35/300RDN3	RSJ-15/190RDN3
Объем бака	л	300	190
Регулировка температуры воды	°C	+38 - +60	+38 - +70
Мощность нагрева ВТН	кВт	3	1,45
Мощность нагрева ТЭН	кВт	3	3
COP		3,6	3,6
Электропитание	В/Гц/ф	220-240/50/1	
Потребляемая мощность, ВТН	кВт	1,16	0,57
Потребляемая мощность, ТЭН	кВт	3	3
Уровень шума	дБ(А)	48	41
Хладагент	тип	R134a	
Рабочее давление контура ГВС	Мпа	1	1
Габарит, ф*В	мм	650*1920	560*1680
Вес нетто	кг	117	94
Подключение по воде	мм	DN20	

Тепловые насосы для бассейнов и ГВС прямого нагрева

Модельный ряд

6,0 – 14 кВт, 20,4 – 80 кВт

Тепловые насосы класса «воздух-вода» для нагрева воды в бассейнах. Моноблочное исполнение, встроенный пульт управления с LCD дисплеем, функции таймера, автоматическая разморозка, нагрев и охлаждение. Хладагент R410a. Высокий коэффициент COP, до 5,49 в модельном ряде. Функционален от -7 °С, максимально эффективен от +15 °С. Экономит электроэнергию на нагрев воды в бассейне, даёт возможность продлить купальный сезон. Возможно применение для охлаждения воды в купели в бане. Теплообменник из титана предоставляет возможность работы с водой различной жесткости или с морской водой. Встроенный манометр. Простой монтаж и подключение.
Модельный ряд моделей бытового назначения с производительностью нагрева 6, 8, 12 и 14 кВт. Электропитание от однофазной сети переменного тока 220 В. Опциональный выносной контроллер. Регулировка нагрева воды от +20 °С до +35 °С, регулировка охлаждения воды от +6 °С до +30 °С.

Новая линейка тепловых насосов класса воздух-вода предназначена для получения горячей воды (ГВС), производительность от 20,4 до 80 кВт, обеспечивают расход горячей воды (+55 °С) от 0,52 до 1,72 м³/час. Нижняя граница рабочей температуры наружного воздуха до -15°С. Для получения необходимой производительности и/или расхода горячей воды возможно модульное подключение.

Модель		LRSJ-60/NYN1	LRSJ-80/NYN1	LRSJ-120/NYN1	LRSJ-140/NYN1
Объем бассейна (ориентировочно)	м³	40	50	60-85	75-100
Мощность нагрева	кВт	6	8	12	14
Мощность охлаждения	кВт	4	5,8	8,4	10,4
COP		5,22	5,27	5	5,49
EER		3,2	3,9	3,5	3,6
Электропитание	В/Гц/ф	220-240/50/1			
Потребляемая мощность, нагрев	кВт	1,15	1,52	2,4	2,55
Потребляемая мощность, охлаждение	кВт	1,3	1,5	2,4	2,9
Уровень шума	дБ(А)	58			
Хладагент	тип	R410a			
Рабочее давление контура воды	Мпа	0,4			
Габарит, Ш*В*Г	мм	1015*705*385		1050*855*315	
Вес нетто	кг	64	66	75	75
Подключение по воде	мм	DN50			
Расход воды	м³/ч	2,6	3,4	5,2	6
Контроллер		встроенный и проводной (опция) KJRH-90B/E			

Модель		RSJ-200/SN1	RSJ-380/SN1	RSJ-420/SZN1	RSJ-800/SZN1
Электропитание	В/ф/Гц	380-415, ~3, 50			
Теплопроизводительность	кВт	20,4	38	39	80
Потребляемая мощность	кВт	5,2	10,5	9,65	20
COP		3,92	3,62	4,04	4
Рабочий диапазон наружной температуры	°С	-15°С ~ 43°С		-15°С ~ 46°С	
Регулировка температуры воды	°С	-40°С ~ 60°С			
Макс.потребляемая мощность	кВт	7,5	15,26	14,5	26
Макс.потребляемый ток	А	13	26,7	24	34
Уровень шума	дБ(А)	61	62	66	68
Хладагент	тип	R410a			
	заправка, кг	2,8	5,7	4,5	4,4*2
Компрессор	тип	спиральный			
	бренд	Copeland			Danfoss
	модель	ZP67KCE-TFD-522	ZP67KCE-TFD-420	ZR120KCE-TDF-522	SH120A4ALC
Контроллер	тип	проводной			
	модель	KJR-51/BMKE-A			
Номинальный расход горячей воды	м³/ч	0,52	1	0,85	1,72
Подключение по воде	мм	DN25		DN32	DN50
Габарит (Ш*В*Г)	мм	750*1100*750	992*1750*893	1015*1775*1026	1995*1775*1026
Габарит в упаковке (Ш*В*Г)	мм	770*1160*770	1075*1920*920	1070*1900*1030	2050*1900*1030
Вес нетто	кг	145	290	323	599
Вес брутто	кг	152	297	343	627
Максимальное количество в модуле	ед	16	16	4	2

АДРЕС:

WWW.MDV-RUSSIA.RU

MDV®

ПРОФЕССИОНАЛЬНОЕ КЛИМАТИЧЕСКОЕ ОБОРУДОВАНИЕ